Catalogue technique. 2017/1

rubio
PUERTAS METÁLICAS

www.rubiomet.com

Catalogue technique. 2017/1

www.rubiomet.com

1. PORTES MULTI-USAGES OU CAVE

1-1.- FICHE TECHNIQUE DU PRODUIT. . . . . Pag. 4
1-2.- TYPES D'INSTALLATIONS. . . . . Pag. 5
1-3.- INSTRUCTIONS DE MONTAGE ET DE MAINTENANCE. . . . . Pag. 6
1-4.- DIMENSIONS PORTES. . . . . Pag. 11
1-5.- ACCESSOIRES. . . . . Pag. 15
1-6.- RÈGLEMENTATION APPLICABLE. . . . . Pag. 16

2. PORTES COUPE-FEU ET D'HÔTEL

Nouveau produit

2-1.- FICHE TECHNIQUE DU PRODUIT. . . . . Pag. 17
2-2.- TYPES D'INSTALLATIONS. . . . . Pag. 20
2-3.- INSTRUCTIONS DE MONTAGE ET DE MAINTENANCE. . . . . Pag. 28
2-4.- DIMENSIONS PORTES. . . . . Pag. 33
2-5.- ACCESSOIRES. . . . . Pag. 41
2-6.- RÈGLEMENTATION APPLICABLE. . . . . Pag. 68

3. PORTES MULTIPORT

3-1.- FICHE TECHNIQUE DU PRODUIT. . . . . Pag. 70
3-2.- TYPES D'INSTALLATIONS. . . . . Pag. 73
3-3.- INSTRUCTIONS DE MONTAGE ET DE MAINTENANCE. . . . . Pag. 73
3-4.- DIMENSIONS PORTES. . . . . Pag. 74
3-5.- ACCESSOIRES. . . . . Pag. 77
3-6.- RÈGLEMENTATION APPLICABLE. . . . . Pag. 84

4. TRAPPES DE VISITE COUPE-FEU

4-1.- FICHE TECHNIQUE DU PRODUIT. . . . . Pag. 85
4-2.- TYPES D'INSTALLATIONS. . . . . Pag. 87
4-3.- INSTRUCTIONS DE MONTAGE ET DE MAINTENANCE. . . . . Pag. 87
4-4.- DIMENSIONS TRAPPES DE VISITE. . . . . Pag. 88
4-5.- ACCESSOIRES. . . . . Pag. 89
4-6.- RÈGLEMENTATION APPLICABLE. . . . . Pag. 91

5. PORTES COUPE-FEU COULISSANTES

5-1.- FICHE TECHNIQUE DU PRODUIT. . . . . Pag. 92
5-2.- TYPES D'INSTALLATIONS. . . . . Pag. 95
5-3.- INSTRUCTIONS DE MONTAGE ET DE MAINTENANCE. . . . . Pag. 95
5-4.- DIMENSIONS PORTES. . . . . Pag. 96
5-5.- ACCESSOIRES. . . . . Pag. 96
5-6.- RÈGLEMENTATION APPLICABLE. . . . . Pag. 97

6. PORTE ACOUSTIQUES

6-1.- FICHE TECHNIQUE DU PRODUIT. . . . . Pag. 98
6-2.- TYPES D'INSTALLATIONS. . . . . Pag. 99
6-3.- INSTRUCTIONS DE MONTAGE ET DE MAINTENANCE. . . . . Pag. 99
6-4.- DIMENSIONS PORTES. . . . . Pag. 100
6-5.- ACCESSOIRES. . . . . Pag. 101
6-6.- RÈGLEMENTATION APPLICABLE. . . . . Pag. 102

7. PORTES DE VISITE MÉTALLIQUES

7-1.- FICHE TECHNIQUE DU PRODUIT. . . . . Pag. 103
7-2.- TYPES D'INSTALLATIONS. . . . . Pag. 104
7-3.- INSTRUCTIONS DE MONTAGE ET DE MAINTENANCE. . . . . Pag. 104
7-4.- DIMENSIONS PORTES. . . . . Pag. 105
7-5.- ACCESSOIRES. . . . . Pag. 105
7-6.- RÈGLEMENTATION APPLICABLE. . . . . Pag. 105

8. HUISSERIES MÉTALLIQUES - ENCADREMENTS MÉTALLIQUES

8-1.- FICHE TECHNIQUE DU PRODUIT. . . . . Pag. 106
8-2.- TYPES D'INSTALLATIONS. . . . . Pag. 110
8-3.- INSTRUCTIONS DE MONTAGE ET DE MAINTENANCE. . . . . Pag. 110
8-4.- DIMENSIONS HUISSERIES. . . . . Pag. 111
8-5.- ACCESSOIRES. . . . . Pag. 113
8-6.- RÈGLEMENTATION APPLICABLE. . . . . Pag. 113

9. PORTES ENTREPÖTS SELFSTORAGE.

9-1.- FICHE TECHNIQUE DU PRODUIT. . . . . Pag. 114
9-2.- TYPES D'INSTALLATIONS. . . . . Pag. 118
9-3.- INSTRUCTIONS DE MONTAGE ET DE MAINTENANCE. . . . . Pag. 118
9-4.- DIMENSIONS PORTES. . . . . Pag. 119
9-5.- ACCESSOIRES. . . . . Pag. 119
9-6.- RÈGLEMENTATION APPLICABLE. . . . . Pag. 119

10.- VITRAGE COUPE-FEU.

Nouveau produit

10-1.- FICHE TECHNIQUE DU PRODUIT. . . . . Pag. 117
10-2.- TYPES D'INSTALLATIONS. . . . . Pag. 118
10-3.- INSTRUCTIONS DE MONTAGE ET DE MAINTENANCE. . . . . Pag. 121
10-4.- DIMENSIONS PORTES. . . . . Pag. 121
10-5.- ACCESSOIRES. . . . . Pag. 121
10-6.- RÈGLEMENTATION APPLICABLE. . . . . Pag. 121

11.- RIDEAU COUPE-FEU.

Nouveau produit

11-1.- FICHE TECHNIQUE DU PRODUIT. . . . . Pag. 122
11-2.- TYPES D'INSTALLATIONS. . . . . Pag. 123
11-3.- INSTRUCTIONS DE MONTAGE ET DE MAINTENANCE. . . . . Pag. 123
10-4.- DIMESIONS PORTES. . . . . Pag. 124
10-5.- ACCESSOIRES. . . . . Pag. 124
10-6.- RÈGLEMENTATION APPLICABLE. . . . . Pag. 124

12.- PORTES VILLAGE

Nouveau produit

10-1.- FICHE TECHNIQUE DU PRODUIT. . . . . Pag. 125
10-2.- TYPES D'INSTALLATIONS. . . . . Pag. 126
10-3.- INSTRUCTIONS DE MONTAGE ET DE MAINTENANCE. . . . . Pag. 126
10-4.- DIMENSIONS PORTES. . . . . Pag. 129
10-5.- ACCESSOIRES. . . . . Pag. 131
10-6.- RÈGLEMENTATION APPLICABLE. . . . . Pag. 132

La société n'est pas responsable de l'information affichée ici et peut modifier à tout moment sans préavis.

1.- PORTES MULTI-USAGES OU CAVE.

1-1.- FICHE TECHNIQUE DU PRODUIT.

- Porte fabriquée avec deux tôles galvanisées remplies de polyuréthane rigide expansé, formant un corps complètement compact, avec une isolation thermique, acoustique, une fermeture hermétique et un fonctionnement silencieux. Densité 45 kg/m3.
- Huisserie profilée, avec conception propre de 0.8 mm d'épaisseur, pour accueillir une cloison de 7 cm, plus les enduits.
- Huisserie et vantail fabriqués en tôle d'acier galvanisé de 0,5 mm, avec une épaisseur totale de vantail de 35 mm.
- L'assemblage des éléments de la porte est réalisé sans point de soudure, évitant ainsi toute possibilité de corrosion, pouvant en même temps utiliser des matériaux décoratifs.
- Les portes laquées et plastifiées sont revêtues d'une feuille de PVC transparente protectrice, afin d'éviter toute détérioration lors du transport, du stockage ou des travaux.
- Emballage dans des palettes verticales de 14 unités. Voir dessin ci-dessous.

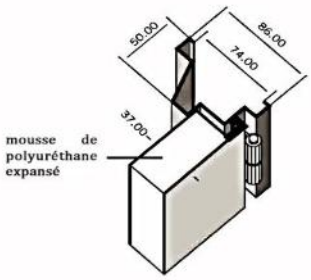

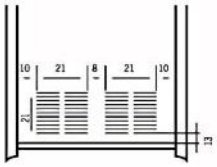

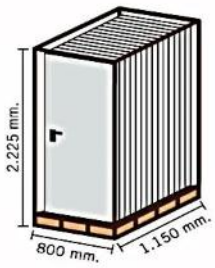

Poids de la porte
(Réf. 4.300 A 4303)
21 Kg.

Dimensions du
(Ref. 4.300 A 4303)
800 x 1150 x 2225 mm.
Palette = 14 unités
1 palette = 2.047 m³

La société n'est pas responsable de l'information affichée ici et peut modifier à tout moment sans préavis.

1.- PORTES MULTI-USAGES OU CAVE.

1-2.- TYPES D'INSTALLATIONS.

L'huisserie de nos portes multi-usages est conçue pour les fixer sur une cloison de 7cm plus enduits.

Nous n'envisageons pas ici de variations concernant les dimensions du profilé, car cela impliquerait plus de main d'œuvre pour installer la porte étant donné qu'il faudrait réaliser un raccord des angles avec des matériaux, ce qui augmenterait le temps d'installation et les matériaux de raccord, et par conséquent un coût supplémentaire.

Cependant, comme notre huisserie peut être posée sur une surface plate elle peut être fixée sur toute épaisseur de cloison, tel qu'on peut l'observer sur les images suivantes.

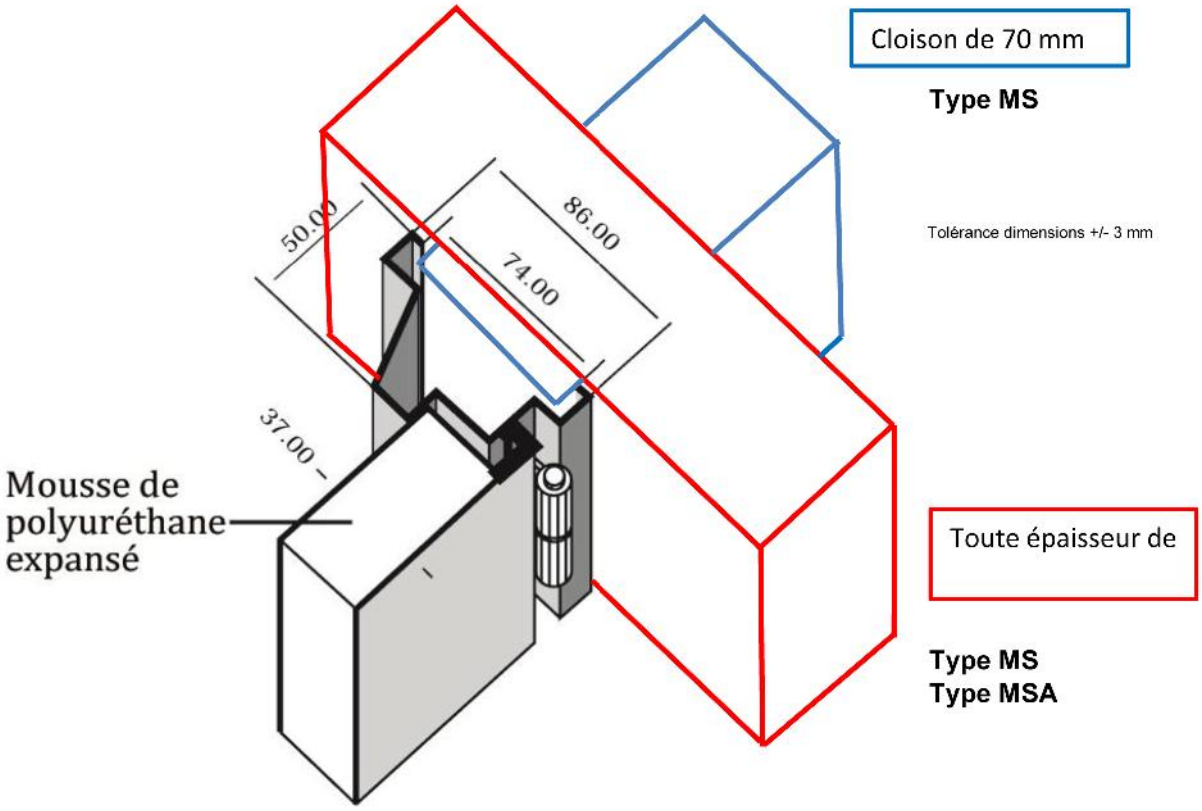

Il existe deux possibilités de **fixation à la maçonnerie** : au moyen de pattes déjà incluses (**MS**), tel qu'on peut le voir à la page suivante sur les schémas de montage, ou bien, au moyen de vis (**MSA**) comme indiqué comme suit.

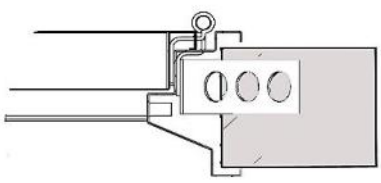

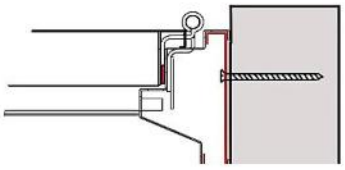

1.- PORTES MULTI-USAGES OU CAVE.

1-3.- INSTRUCTIONS DE MONTAGE ET DE MAINTENANCE

Tolérance dimensions +/- 3 mm

Montage porte
Compacte multi-usages.

L'installation de la porte est simple. Par ailleurs, notre porte a l'avantage d'être préparée pour être installée sur une cloison de 7 cm d'épaisseur. Vous devez savoir que les profilés de la porte ne vont pas au niveau du sol achevé, mais qu'ils se situent en dessous du sol achevé. Il ne faut jamais ouvrir la porte avant que le ciment n'ait complètement pris.

1. Nous préparons la cloison pour y installer les pattes et les profilés.

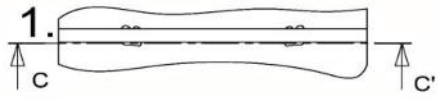

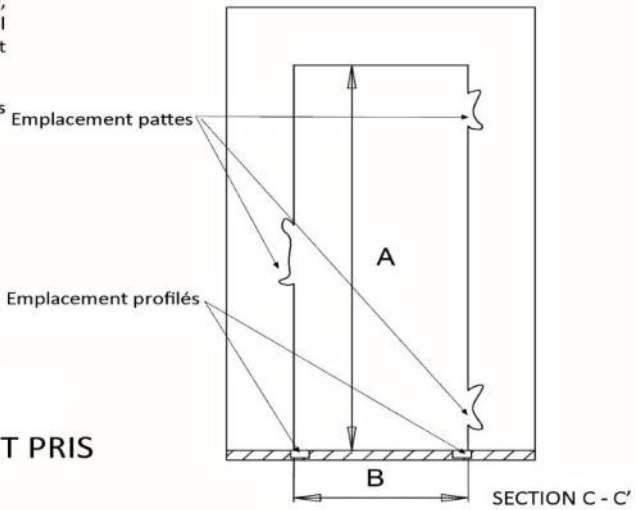

NE PAS OUVRIR LA PORTE
AVANT QUE LE CIMENT N'AIT PRIS

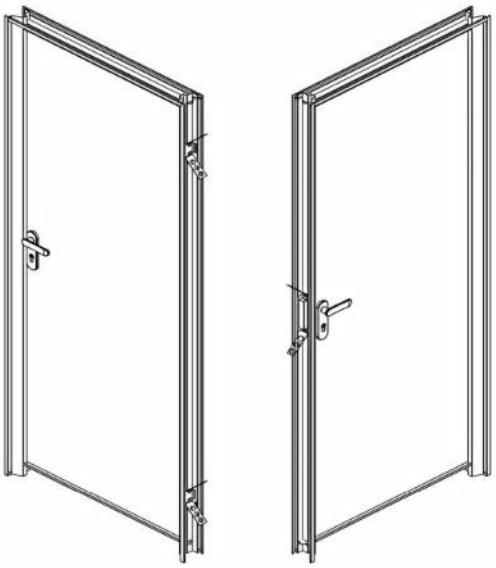

Brique 70 mm + enduits

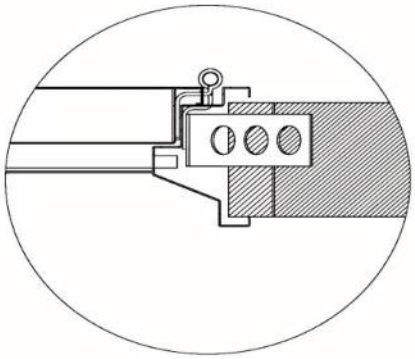

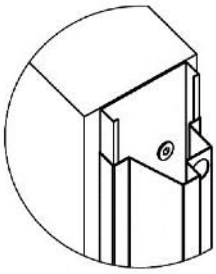

Type MSA

Nous adaptons notre huisserie à diverses solutions telles des portes pour **maisons préfabriquées** pour lesquelles il est nécessaire de fournir une solution pratique et à bon prix.

1.- PORTES MULTI-USAGES OU CAVE.

1-3.- INSTRUCTIONS DE MONTAGE ET DE MAINTENANCE. INSTALLATION STANDARD

Montage porte
Compacte multi-usages.

2. Il s'agit du point le plus important pour la pose de la porte. Installer la porte d'aplomb. Si la porte est mal posée, cela affectera son fonctionnement. Figure 1.

Par la partie inférieure de la porte. La traverse inférieure doit être à ras du sol achevé, pour qu'il ne reste pas beaucoup d'espace ouvert en dessous du vantail. Les profilés latéraux seront installés en dessous du niveau du sol achevé. Aucun espace ne sera laissé entre le support inférieur et le sol terminé. Figure 2.

DÉTAIL FIG. F

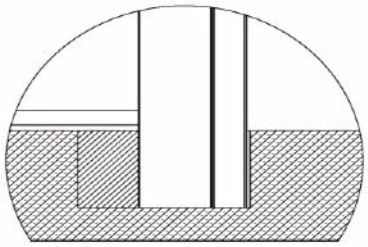

2.

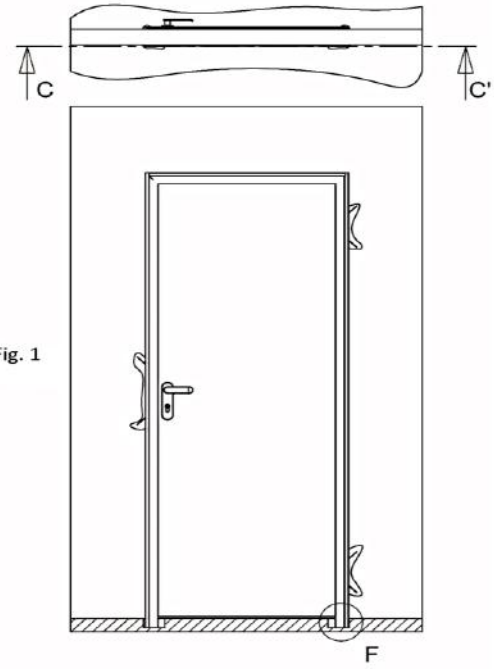

Fig. 1

Fig. 2

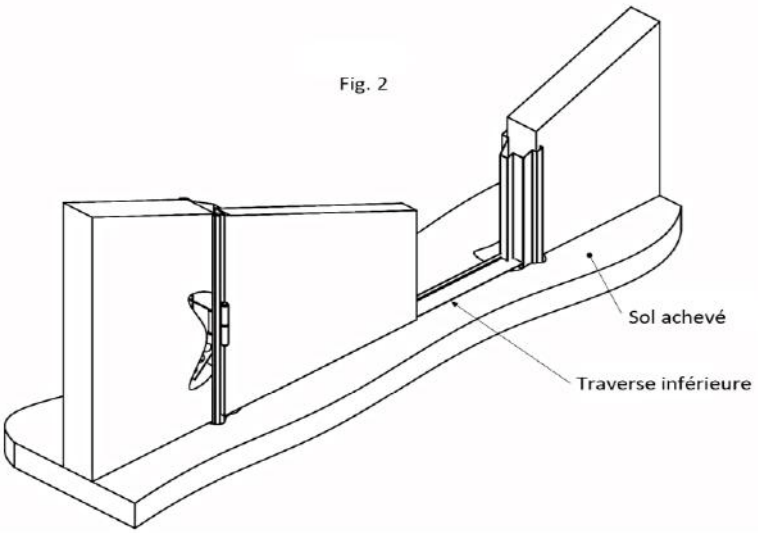

1.- PORTES MULTI-USAGES OU CAVE.

1-3.- INSTRUCTIONS DE MONTAGE ET DE MAINTENANCE

Installation of Compact Multi-purpose door

Enlever le séparateur en plastique de la porte, Détail G. Il a pour fonction d'éviter que la porte ne se décolle lors du transport.

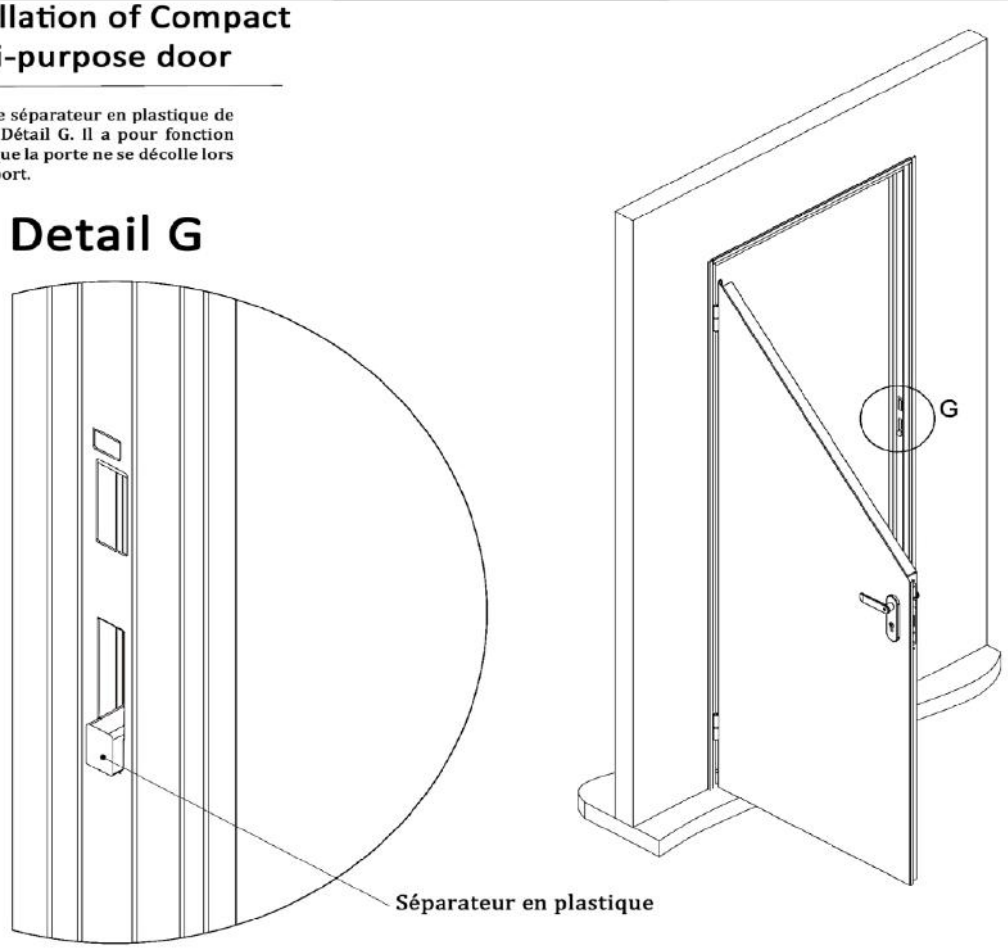

OPÉRATIONS DE MAINTENANCE DES REVÊTEMENTS EN PVC.

Règles générales

- Le nettoyage doit être réalisé exclusivement à l'eau et au savon neutre.
- Il est recommandé de le faire avec un torchon doux, en nettoyant doucement et en séchant parfaitement la surface lavée.
- Éviter d'utiliser des produits contenant des produits abrasifs.

Nettoyage des petites tâches

- Les tâches superficielles peuvent être éliminées en utilisant de l'essence de térébenthine ou de l'alcool dénaturé.
- Les tâches causées par l'absorption de substances (telles que du vernis à ongles, du rouge à lèvres, du cirage, de l'encre, du goudron) sur le film PVC ne peuvent pas être éliminées.
  NOTE : éviter l'utilisation de solvants comme l'acétone, toluène, acétate d'éthyle, trichloréthylène, perchloréthylène. Ces substances ont un comportement agressif sur le PVC.

Stockage

- Les portes doivent être stockées dans des environnements couverts et qui ne subissent pas de brusques changements de températures, afin d'éviter le danger de formation de condensation ou de changements d'aspect. La présence d'humidité provoque la formation de taches blanches sur le support métallique (oxyde blanc) qui non seulement empêche l'adhésion de la mousse de polyuréthane, mais peut aussi provoquer l'altération des revêtements du PVC avec lequel elle est en contact.

1.- PORTES MULTI-USAGES OU CAVE.

1-3.- INSTRUCTIONS DE MONTAGE ET DE MAINTENANCE

Montage poignée porte Compacte multi-usages.

L'installation des poignées de la porte compacte multi-usages est très simple.

1. Poser la plaque de la poignée sur la porte. Introduire dans le trou circulaire de la porte. Presser la plaque jusqu'à mettre la languette de la plaque dans la perfortion de la tôle où se trouvera le cylindre.

2. Monter la poignée. Mettre la vis concetrique à l'axe de la poignée.

3. Le cylindre est déjà monté. En cas de remplacement, suivre les deux premières étapes et démonter la poignée. Une fois la poignée enlevée, dévisser le cylindre sur le côté du vantail et le remplacer.

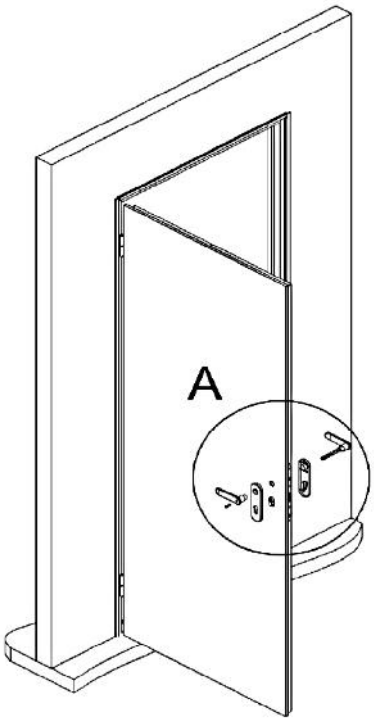

DÉTAIL A

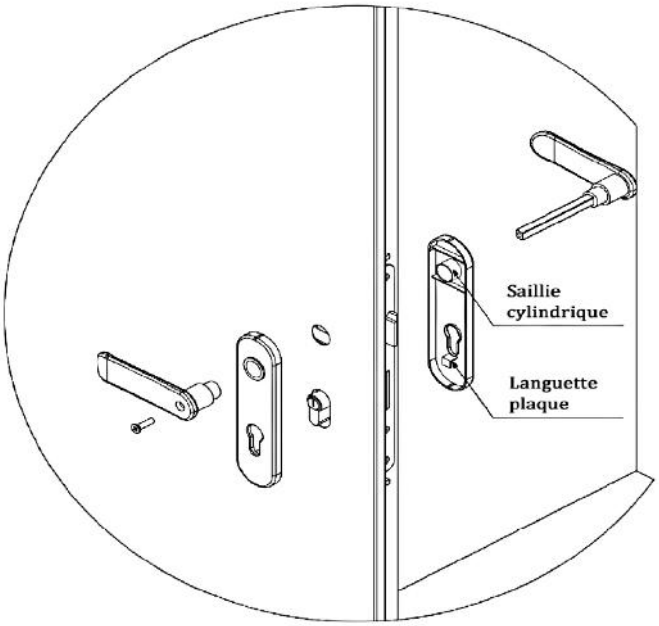

DÉTAIL B

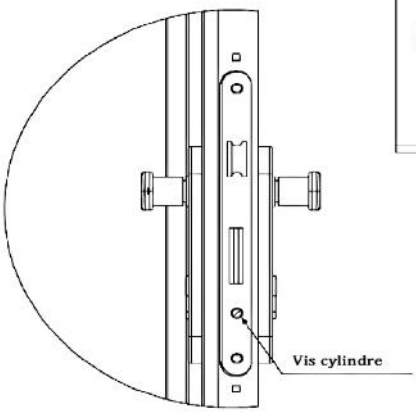

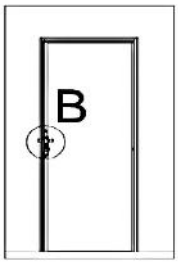

Tolérance dimensions +/- 3 mm

1.- PORTES MULTI-USAGES OU CAVE.

1-3.- INSTRUCTIONS DE MONTAGE ET DE MAINTENANCE

Montage
Kit oculus compact

Rubio CMC n'est pas responsable d'un mauvais montage des oculus réalisé par le client.

1. Perforer la porte à la bonne dimension.

ÉLÉMENTS

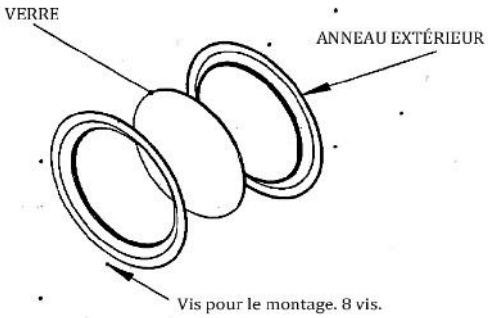

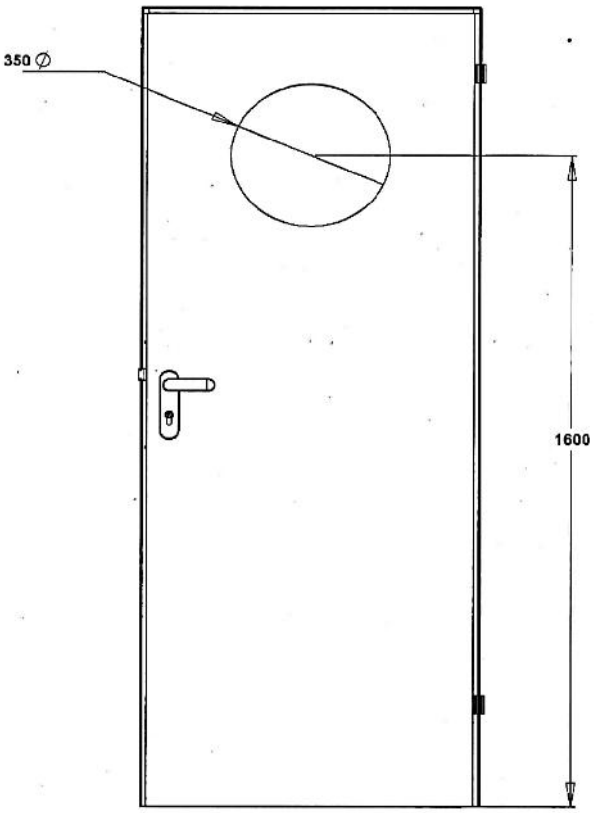

Tolérance dimensions +/- 3 mm

1.- PORTES MULTI-USAGES OU CAVE.

1-4.- DIMENSIONS PORTES.

FINITIONS : Tôle galvanisée. **Huisserie type MS**

Tolérance dimensions +/- 3 mm

Code	Total mm	Maçonnerie	Passage libre	Nb vantaux	Droite/Gauche	Ordinaire/Grille
4000	700 x 2000	700 x 2000	600 x 1955	1	D	O
4001	700 x 2000	700 x 2000	600 x 1955	1	G	O
4002	700 x 2000	700 x 2000	600 x 1955	1	D	G
4003	700 x 2000	700 x 2000	600 x 1955	1	G	G
4200	800 x 1800	800 x 1800	700 x 1755	1	D	O
4201	800 x 1800	800 x 1800	700 x 1755	1	G	O
4202	800 x 1800	800 x 1800	700 x 1755	1	D	G
4203	800 x 1800	800 x 1800	700 x 1755	1	G	G
4300	800 x 2000	800 x 2000	700 x 1955	1	D	O
4301	800 x 2000	800 x 2000	700 x 1955	1	G	O
4302	800 x 2000	800 x 2000	700 x 1955	1	D	G
4303	800 x 2000	800 x 2000	700 x 1955	1	G	G
4400	900 x 2000	900 x 2000	800 x 1955	1	D	O
4401	900 x 2000	900 x 2000	800 x 1955	1	G	O
4402	900 x 2000	900 x 2000	800 x 1955	1	D	G
4403	900 x 2000	900 x 2000	800 x 1955	1	G	G
4500	1000 x 2000	1000 x 2000	900 x 1955	1	D	O
4501	1000 x 2000	1000 x 2000	900 x 1955	1	G	O
4502	1000 x 2000	1000 x 2000	900 x 1955	1	D	G
4503	1000 x 2000	1000 x 2000	900 x 1955	1	G	G
6000	1370 x 2000	1370 x 2000	1270 x 1955	2 (700+700)	D	O
6001	1370 x 2000	1370 x 2000	1270 x 1955	2 (700+700)	D	G
6002	1470 x 2000	1470 x 2000	1370 x 1955	2 (800+700)	D	O
6003	1470 x 2000	1470 X 2000	1370 X 1955	2 (800+700)	D	G
6004	1570 x 2000	1570 X 2000	1470 X 1955	2 (800+800)	D	O
6005	1570 x 2000	1570 X 2000	1470 X 1955	2 (800+800)	D	G
6006	1670 x 2000	1670 x 2000	1570 x 1955	2 (900+800)	D	O
6007	1670 x 2000	1670 x 2000	1570 x 1955	2 (900+800)	D	G
6008	1770 x 2000	1770 x 2000	1670 x 1955	2 (900+900)	D	O
6009	1770 x 2000	1770 x 2000	1670 x 1955	2 (900+900)	D	G
6012	1870 x 2000	1870 x 2000	1770 x 1955	2 (1000+900)	D	O
6027	1870 x 2000	1870 x 2000	1770 x 1955	2 (1000+900)	D	G
6010	1970 x 2000	1970 x 2000	1870 x 1955	2 (1000+1000)	D	O
6011	1970 x 2000	1970 x 2000	1870 x 1955	2 (1000+1000)	D	G

Tolérance dimensions +/- 3 mm

Les portes à un vantail sont palettisées en 14 unités.

1.- PORTES MULTI-USAGES OU CAVE.

1-4.- DIMENSIONS PORTES.

FINITIONS : Tôle revêtue de PVC blanc **Huisserie type MS**

Tolérance dimensions +/- 3 mm

Code	Total mm	Maçonnerie	Passage libre	Nb vantaux	Droite/Gauche	Ordinaire/Grille
5116	700 x 2000	700 x 2000	600 x 1955	1	D	O
5117	700 x 2000	700 x 2000	600 x 1955	1	G	O
5118	700 x 2000	700 x 2000	600 x 1955	1	D	G
5119	700 x 2000	700 x 2000	600 x 1955	1	G	G
5100	800 x 2000	800 x 2000	700 x 1955	1	D	O
5101	800 x 2000	800 x 2000	700 x 1955	1	G	O
5102	800 x 2000	800 x 2000	700 x 1955	1	D	G
5103	800 x 2000	800 x 2000	700 x 1955	1	G	G
5110	900 x 2000	900 x 2000	800 x 1955	1	D	O
5111	900 x 2000	900 x 2000	800 x 1955	1	G	O
5112	900 x 2000	900 x 2000	800 x 1955	1	D	G
5113	900 x 2000	900 x 2000	800 x 1955	1	G	G
5120	1370 x 2000	1370 x 2000	1270 x 1955	2 (700+700)	D	O
5122	1370 x 2000	1370 x 2000	1270 x 1955	2 (700+700)	D	G
40437	1470 x 2000	1470 x 2000	1370 x 1955	2 (800+700)	D	O
40580	1470 x 2000	1470 x 2000	1370 x 1955	2 (800+700)	D	G
5104	1570 x 2000	1570 x 2000	1470 x 1955	2 (800+800)	D	O
5105	1570 X 2000	1570 X 2000	1470 X 1955	2 (800+800)	D	G
5109	1670 x 2000	1670 x 2000	1570 x 1955	2 (900+800)	D	O
5106	1670 X 2000	1670 X 2000	1570 x 1955	2 (900+800)	D	G
5114	1770 x 2000	1770 x 2000	1670 x 1955	2 (900+900)	D	O
5115	1770 x 2000	1770 x 2000	1670 x 1955	2 (900+900)	D	G

Tolérance dimensions +/- 3 mm

Les portes à un vantail sont palettisées en 14 unités.

Il existe la possibilité d'autres **finitions en PVC** mais pour cela, une quantité minimale de commande de portes est requise. Toujours consulter les différentes finitions offertes par notre fournisseur et la quantité minimale de la commande dans chaque cas.

1.- PORTES MULTI-USAGES OU CAVE.

1-4.- DIMENSIONS PORTES.

FINITIONS : Tôle revêtue de PVC Teck e Chêne **Huisserie type MS**

Tolérance dimensions +/- 3 mm

Code	Total mm	Maçonnerie	Passage libre	Nb vantaux	Droite / Gauche	Ordinaire / Grille
40148	700 x 2000	700 x 2000	600 x 1955	1	D	O
40149	700 x 2000	700 x 2000	600 x 1955	1	G	O
40150	700 x 2000	700 x 2000	600 x 1955	1	D	G
40151	700 x 2000	700 x 2000	600 x 1955	1	G	G
5400	800 x 2000	800 x 2000	700 x 1955	1	D	O
5401	800 x 2000	800 x 2000	700 x 1955	1	G	O
5402	800 x 2000	800 x 2000	700 x 1955	1	D	G
5403	800 x 2000	800 x 2000	700 x 1955	1	G	G
5410	900 x 2000	900 x 2000	800 x 1955	1	D	O
5411	900 x 2000	900 x 2000	800 x 1955	1	G	O
5412	900 x 2000	900 x 2000	800 x 1955	1	D	G
5413	900 x 2000	900 x 2000	800 x 1955	1	G	G
5420	1370 x 2000	1370 x 2000	1270 x 1955	2 (700+700)	D	O
5418	1370 x 2000	1370 x 2000	1270 x 1955	2 (700+700)	D	G
40569	1470 x 2000	1470 x 2000	1370 x 1955	2 (800+700)	D	O
40571	1470 x 2000	1470 x 2000	1370 x 1955	2 (800+700)	D	G
5404	1570 x 2000	1570 x 2000	1470 x 1955	2 (800+800)	D	O
5405	1570 x 2000	1570 x 2000	1470 x 1955	2 (800+800)	D	G
5416	1670 x 2000	1670 x 2000	1570 x 1955	2 (900+800)	D	O
5417	1670 x 2000	1670 x 2000	1570 x 1955	2 (900+800)	D	G
5414	1770 x 2000	1770 x 2000	1670 x 1955	2 (900+900)	D	O
5415	1770 x 2000	1770 x 2000	1670 x 1955	2 (900+900)	D	G

Tolérance dimensions +/- 3 mm

Les portes à un vantail sont palettisées en 14 unités.

Il existe la possibilité d'autres **finitions en PVC** mais pour cela, une quantité minimale de commande de portes est requise. Toujours consulter les différentes finitions offertes par notre fournisseur et la quantité minimale de la commande dans chaque cas.

1.- PORTES MULTI-USAGES OU CAVE.

1-4.- DIMENSIONS PORTES.

FINITIONS : Tôle laquée blanche ral 9002 **Huisserie type MS**

Tolérance dimensions +/- 3 mm

Portes à 2105 de hauteur libre

Code	Total (mm)	Maçonnerie	Passage libre	Nb vantaux	Droite /Gauche	Ordinaire/Grille
66038	700 x 2150	700 x 2150	600 x **2105**	1	D	O
66039	700 x 2150	700 x 2150	600 x 2105	1	G	O
66040	700 x 2150	700 x 2150	600 x 2105	1	D	G
66041	700 x 2150	700 x 2150	600 x 2105	1	G	G
66042	800 x 2150	800 x 2150	700 x 2105	1	D	O
66043	800 x 2150	800 x 2150	700 x 2105	1	G	O
66044	800 x 2150	800 x 2150	700 x 2105	1	D	G
66045	800 x 2150	800 x 2150	700 x 2105	1	G	G
66046	900 x 2150	900 x 2150	800 x 2105	1	D	O
66047	900 x 2150	900 x 2150	800 x 2105	1	G	O
66048	900 x 2150	900 x 2150	800 x 2105	1	D	G
66049	900 x 2150	900 x 2150	800 x 2105	1	G	G
66080	1000 x 2150	1000 x 2150	900 x 2105	1	D	O
66081	1000 x 2150	1000 x 2150	900 x 2105	1	G	O
66082	1000 x 2150	1000 x 2150	900 x 2105	1	D	G
66083	1000 x 2150	1000 x 2150	900 x 2105	1	G	G
66530	1370 x 2150	1370 x 2150	1270 x 2105	2 (700+700)	D	O
66531	1370 x 2150	1370 x 2150	1270 x 2105	2 (700+700)	D	G
66532	1470 x 2150	1470 x 2150	1370 x 2105	2 (800+700)	D	O
66533	1470 x 2150	1470 x 2150	1370 x 2105	2 (800+700)	D	G
66534	1570 x 2150	1570 x 2150	1470 x 2105	2 (800+800)	D	O
66535	1570 x 2150	1570 x 2150	1470 x 2105	2 (800+800)	D	G
66536	1670 x 2150	1670 x 2150	1570 x 2105	2 (900+800)	D	O
66537	1670 x 2150	1670 x 2150	1570 x 2105	2 (900+800)	D	G
66538	1770 x 2150	1770 x 2150	1670 x 2105	2 (900+900)	D	O
66539	1770 x 2150	1770 x 2150	1670 x 2105	2 (900+900)	D	G
66540	1870 x 2150	1870 x 2150	1770 x 2105	2 (1000+900)	D	O
66541	1870 x 2150	1870 x 2150	1770 x 2105	2 (1000+900)	D	G
66542	1970 x 2150	1970 x 2150	1870 x 2105	2 (1000+1000)	D	O
66573	1970 x 2150	1970 x 2150	1870 x 2105	2 (1000+1000)	D	G

* Consulter disponibilité et prix des portes de hauteur 2000 et inférieure.

Tolérance dimensions +/- 3 mm

Les portes à un vantail sont palettisées en 13 unités.

1.- PORTES MULTI-USAGES OU CAVE.

1-5.- ACCESSOIRES. OPTIONS

Code	Description	Image	
14000 *	Ensemble accessoires fonction anti-panique pour 1 vantaux, **non montés** à encastrer. Marquage CE selon la norme EN 1125:2009		ver acc. RF pag. 59
14001 *	Kit anti-panique à encastrer **monté** sur 1 vantail. Marquage CE selon la norme EN 1125:2009.		ver acc. RF pag. 59
14002 *	Ensemble accessoires fonction anti-panique pour 2 vantaux, **non montés** à encastrer. Marquage CE selon la norme EN 1125:2009.		ver acc. RF pag. 59
14003 *	Kit anti-panique à encastrer **monté** sur 2 vantaux. Marquage CE selon la norme EN 1125:2009.		ver acc. RF pag. 59
144	Cylindre en laiton européen de 30 x 30		
145	Cylindre en laiton européen de 35 x 35 bouton moleté		
146	Cylindre en laiton européen de 30 x 30 clés identiques		
162 + 10189	Jeu de poignées / plaque avec carré		
117	Mécanisme fermeture		
127	Ensemble oculus complet **non monté** diamètre 33 mm. (diamètre verre 30 mm)		
124	Kit oculus **monté** diamètre 33 cm. (diamètre verre 30 cm)		
20671	Verre transparent circulaire 330 mm diamètre		
10287	Supplément avec huisserie vissée **MSA**	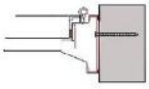	

* La fonction anti-panique sur les portes multi-usages est limitée au cas où seul le pêne coulissant agit car, lorsque le verrou de la serrure est fermé, cette fonction ne marche pas.

1.- PORTES MULTI-USAGES OU CAVE.

1-6.- RÈGLEMENTATION APPLICABLE.

En général, nos portes multi-usages sont destinées à des environnements intérieurs tels que des débarras, cave et garages, mais parfois les portes vont directement à l'extérieur. Dans ce cas, il existe une norme qui contient un certain nombre de performances obligatoires pour les portes piétonnes d'extérieur.

Il s'agit de la norme **EN 14351-1:2006 + A1 2010.**

Vous trouverez ci-joint l'étiquette du marquage CE du produit et la déclaration de performance du fabricant.

2.- PORTES COUPE-FEU.

2-1.- FICHE TECHNIQUE DU PRODUIT.

Portes coupe-feu

Les portes coupe-feu Rubio sont des portes robustes et spécialement conçues pour exécuter à la perfection leurs missions de portes piétonnes d'accès et portes résistantes au feu d'après les tests réalisés, conformément à la norme européenne UNE-EN 1634-1:2000.
Nos portes respectent la norme de sécurité du nouveau CTE (code technique de la construction) en cas d'incendie.
Données Techniques Générales: l'épaisseur du vantail est de 62 mm. Il est constitué d'un caisson en tôle prélaquée, similaire RAL 9002 et autres, de 0,6 et 0,8 mm avec de la laine de roche de 150 kg/m3 et 180 kg/m3.
L'huisserie est conçue en forme de « Z », valable pour tout type d'épaisseur de cloison, avec une tôle de 1,5 mm d'épaisseur et laquée avec de la peinture polyester thermodurcissable noire RAL9005 et autres, à laquelle un joint intumescent de 20x2 est rajouté sur le périmètre.
Nos portes peuvent être fabriquées en tôle recouverte de PVC imitation bois ou avec des images imprimées.
La pose de la quincaillerie et des accessoires supplémentaires est faite à la demande du client.

ACCESSOIRES :
- Barre et serrure anti-panique « Sortie de secours ».
- Oculus coupe-feu.
- Ressorts ferme-portes.
- Sélecteur de fermeture.
- Brise-vent.
- Poignées, boutons et plaques.
- Électro-aimants.

2.- PORTES COUPE-FEU.

2-1.- FICHE TECHNIQUE DU PRODUIT.

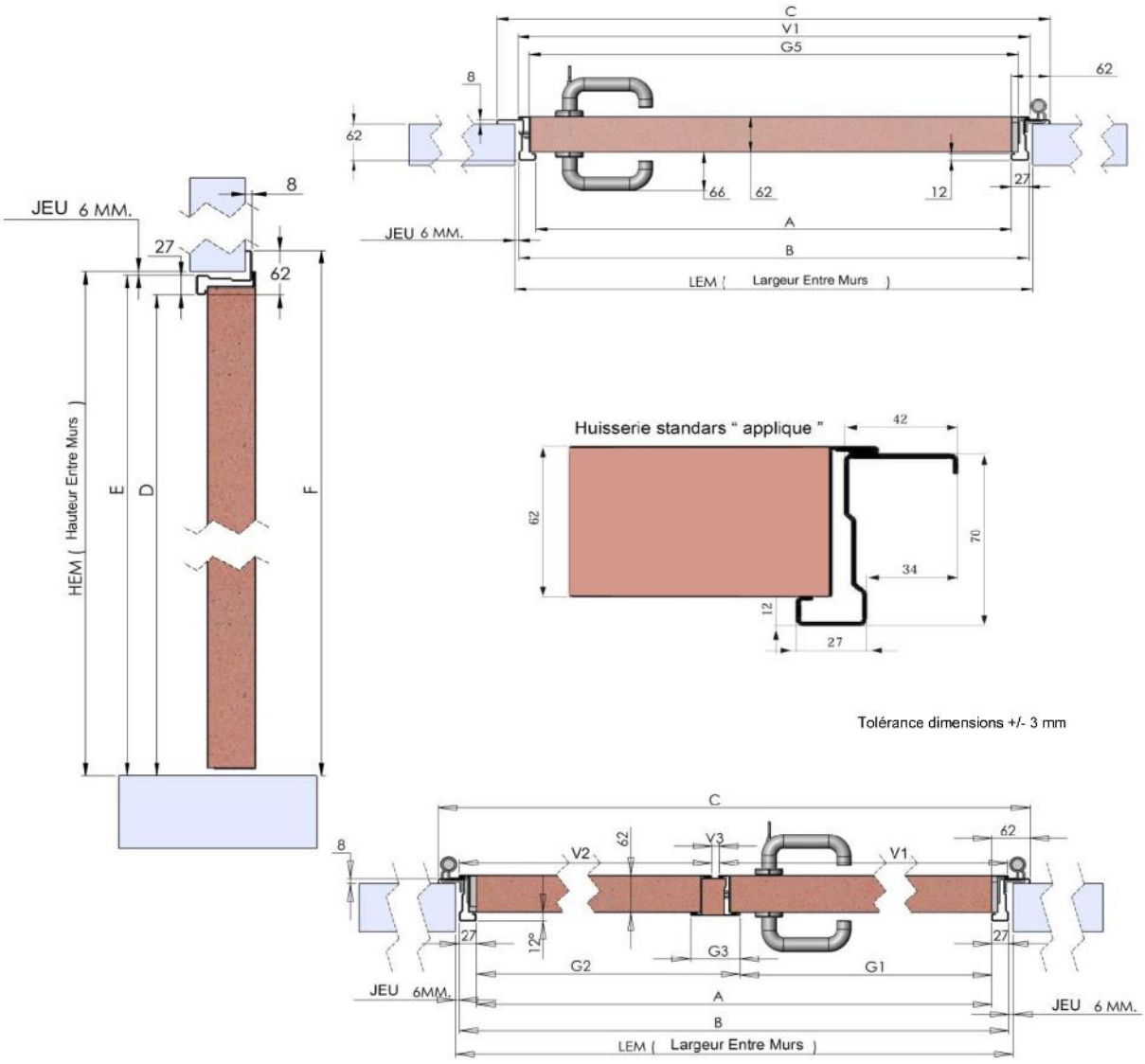

1 vantail		COTE	FORMULE
LARGEUR		LEM	B+12
		A	LEM-66
		B	A+54
		C	A+124
		V1	B+5
		G5	B-35
HAUTEUR		HEM	E+6
		D	HEM-33
		E	D+27
		F	D+62

2 vantaux		COTE	Égaux FORMULES	Inégaux FORMULES
LARGEUR		LEM	B+12	B+12
		A	LEM-66	LEM-66
		B	A+54	A+54
		C	A+124	A+124
		G1	(A-70) / 2	G1
		G2	A-G1	A-G1
		G3	78,5	78,5
		V1	G1+59,5	G1+59,5
		V2	G2-10,5	G2-10,5
		V3	11,5	11,5
HAUTEUR		HEM	E+6	E+6
		D	HEM-33	HEM-33
		E	D+27	D+27
		F	D+62	D+62

Tolérance dimensions +/- 3 mm

2.- PORTES COUPE-FEU.

2-1.- FICHE TECHNIQUE DU PRODUIT.

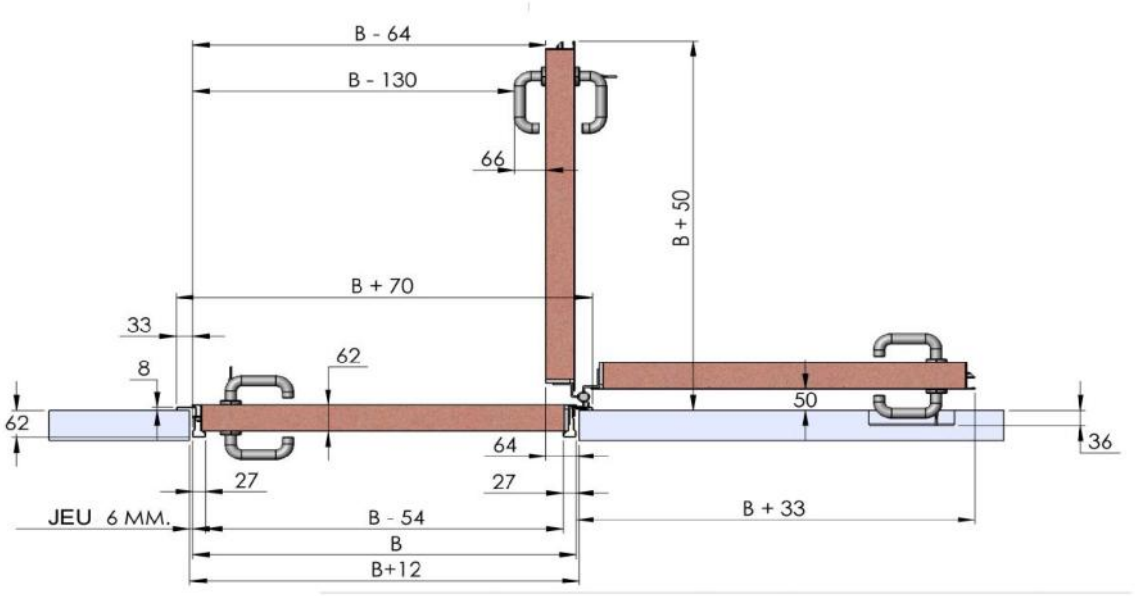

Tolérance dimensions +/- 3 mm

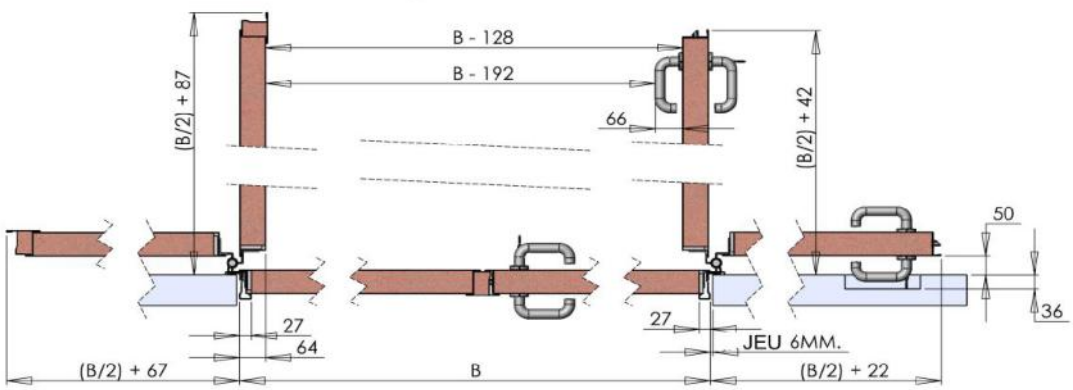

2.- PORTES COUPE-FEU.

2-2.- TYPES D'INSTALLATIONS.

Huisserie type MS

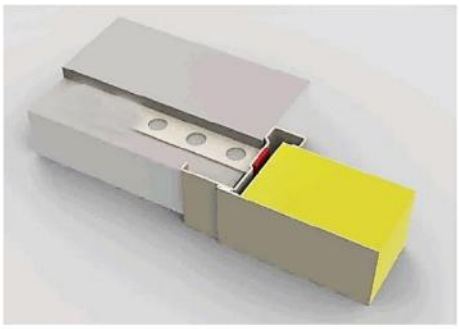

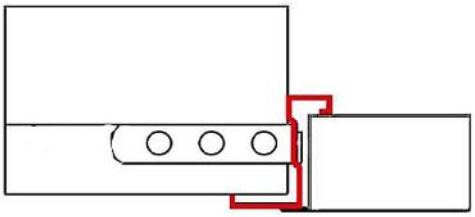

Voici notre conception d'huisserie standard. Si vous n'indiquez rien concernant l'huisserie dans vos commandes, les portes auront ce type d'huisserie.

Il s'agit d'une huisserie typique en Z, avec des pattes pour la fixation de la porte, également appelée huisserie d'angle. Une aile de l'huisserie recouvre le mur sur 34 mm tel qu'on peut le voir sur le plan de coupe avec cotes sur la fiche technique qui apparait plus loin.

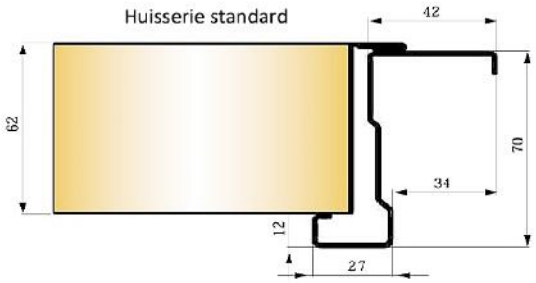

Huisserie type MSA ou huisserie avec un trou.

Tolérance dimensions +/- 3 mm

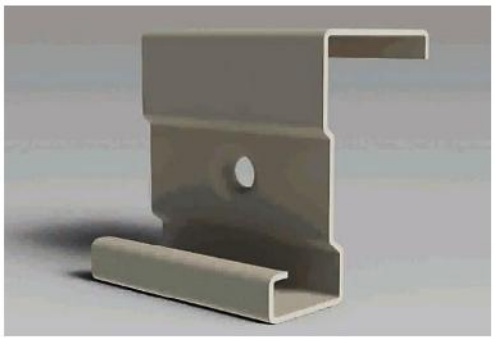

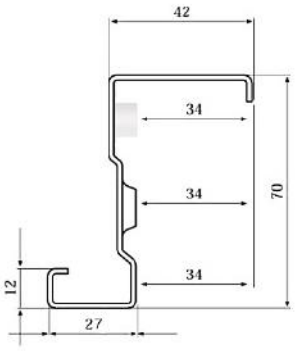

Cette huisserie est une variante de l'huisserie MS. Des trous sont préparés pour que la vis de fixation fasse suffisamment pression sans crainte que le profilé de l'huisserie ne tourne ou ne se torde par rapport à ses principaux axes. S'il n'y avait pas ces trous de différentes profondeurs, la pression des vis contre la surface plate de serrage ferait tourner l'huisserie étant donné qu'elle ne repose pas sur le même plan. Voir cotes de 34 mm identiques aux trois points.

2.- PORTES COUPE-FEU.

2-2.- TYPES D'INSTALLATIONS.

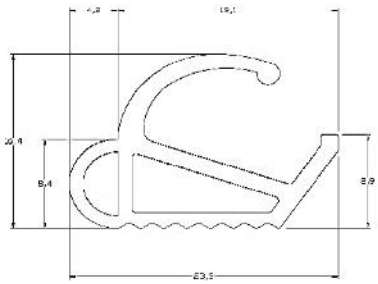

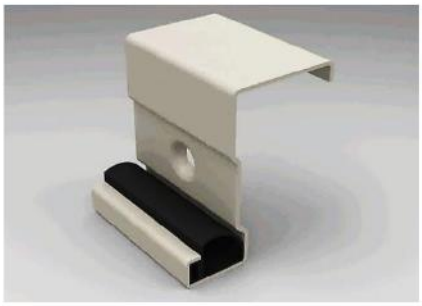

Tolérance dimensions +/- 3 mm

Huisserie type ME1 ou huisserie englobant

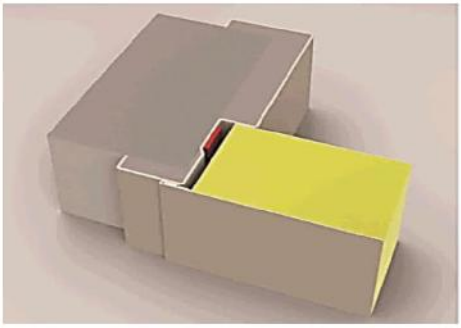

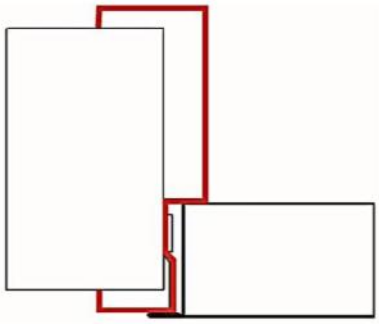

Ce type d'huisserie permet une finition plus compacte de la porte sur la maçonnerie car elle enrobe la paroi ou le mur d'un bout à l'autre. Sa pose est réalisée avant l'achèvement de l'ouverture en maçonnerie qui est construite en fonction de l'huisserie. Elle est habituelle dans les hôpitaux et les écoles où il y a une grande circulation de personnes et de parties mobiles telles des brancards, tables, etc.

Huisserie type ME10 ou huisserie englobant préparée pour joint

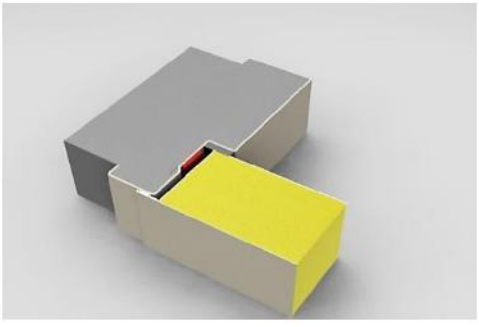

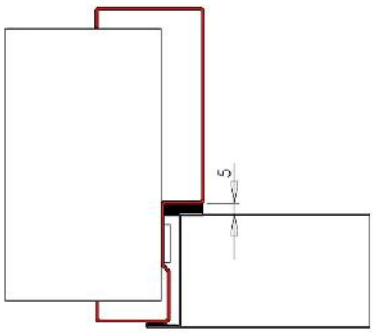

C'est la même que la précédente, mais elle a été conçue pour pouvoir y poser un joint en entre le vantail et l'huisserie. Sur ce type d'huisserie, nous laissons un espace de 5 mm entre le vantail et le bord de l'huisserie pour poser un joint en mousse de 20 x 6 mm sur le périmètre de l'huisserie.

2.- PORTES COUPE-FEU.

2-2.- TYPES D'INSTALLATIONS.

Les huisseries type ME1 et ME10 se basent sur le croquis de cotes suivant.

Tolérance dimensions +/- 3 mm

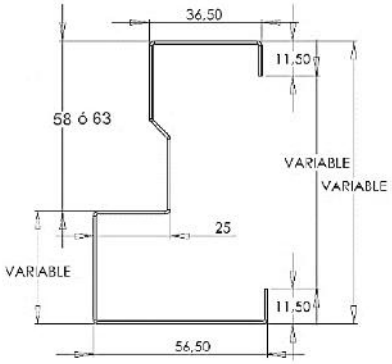

Huisserie type ME11 ou huisserie englobant directe ouverture terminée

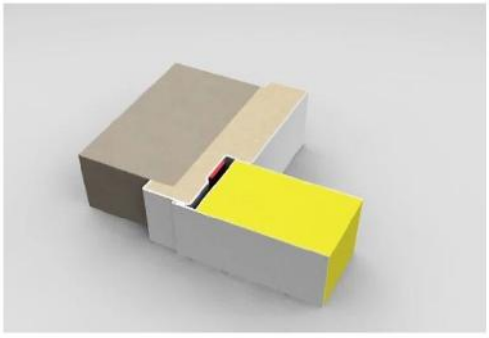

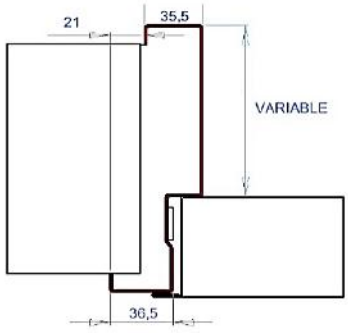

Ce type d'huisserie est utilisé lorsque l'ouverture en maçonnerie est déjà terminée et qu'il faut introduire l'huisserie dans l'ouverture déjà délimitée par le mur. C'est pourquoi l'un des côtés du profilé est inférieur à l'autre afin de pouvoir introduire l'huisserie du côté le plus étroit directement sur la maçonnerie. L'espace vide intérieur de l'huisserie doit être bouché avec du ciment.

Huisserie type ME11 ou huisserie englobant directe ouverture terminée préparée pour joint.

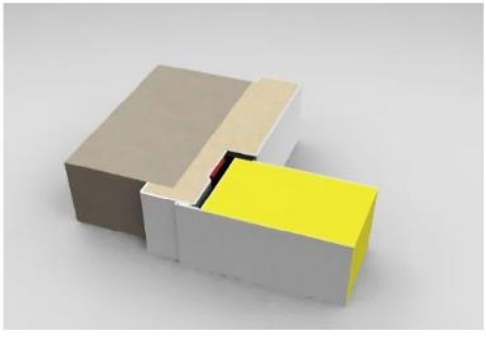

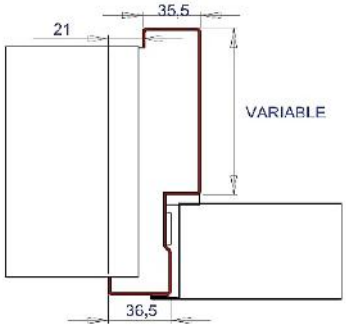

C'est la même que la précédente, mais elle a été conçue pour pouvoir y poser un joint entre le vantail et l'huisserie. Sur ce type d'huisserie, nous laissons un espace de 5 mm entre le vantail et le bord de l'huisserie pour poser un joint en mousse de 20 x 6 mm sur le périmètre de l'huisserie.

2.- PORTES COUPE-FEU.

2-2.- TYPES D'INSTALLATIONS.

Huisserie type ME3 ou couloir " tunnel " *

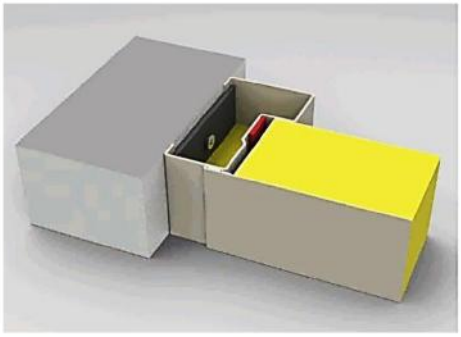

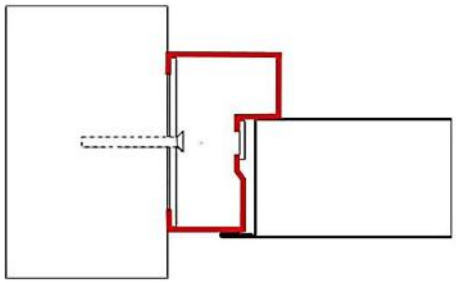

Ce type d'huisserie est utilisé surtout dans les couloirs des hôpitaux ou des hôtels.
La fixation habituelle est réalisée par des vis. Néanmoins, il est possible de la réaliser à l'aide de pattes.

Le ME3 se base sur le croquis de cotes suivants :

Tolérance dimensions +/- 3 mm

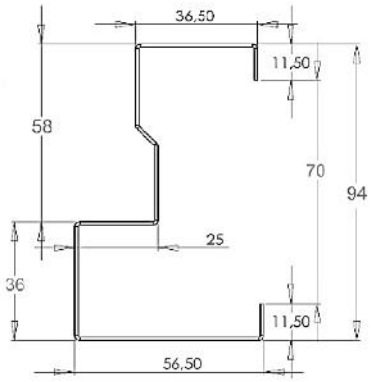

Huisserie type ME13 ou couloir préparée pour joint. *

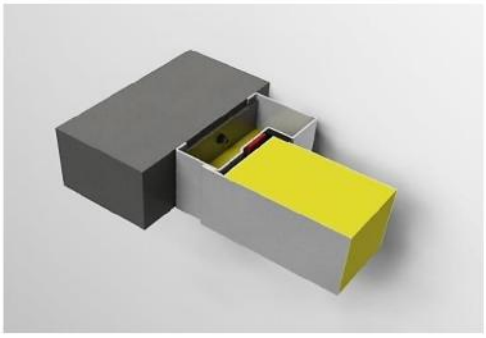

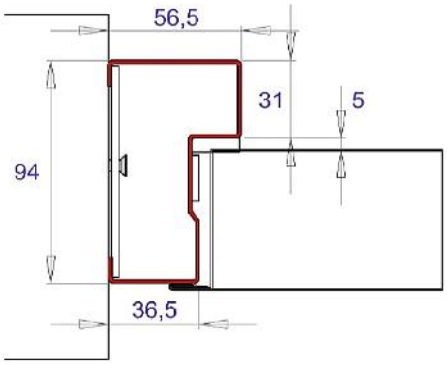

C'est la même que la précédente, mais elle a été conçue pour pouvoir y poser un joint entre le vantail et l'huisserie. Sur ce type d'huisserie, nous laissons un espace de 5 mm entre le vantail et le bord de l'huisserie pour poser un joint en mousse de 20 x 6 mm sur le périmètre de l'huisserie.

* en cours de certification.

2.- PORTES COUPE-FEU.
2-2.- TYPES D'INSTALLATIONS.

Huisserie type ME4 ou pour cloison mobile sèche *

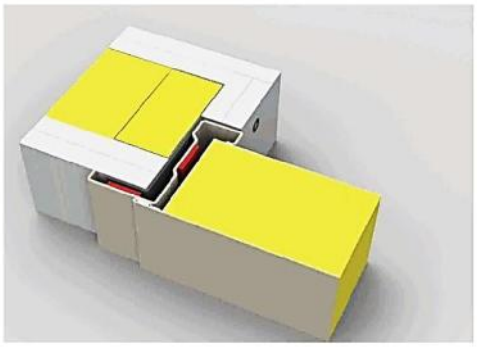

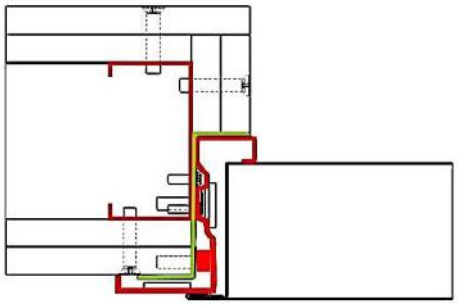

C'est la solution de construction qui s'adapte le mieux aux caractéristiques de notre porte.
On adapte une huisserie type MSA à la cloison de plaque de plâtre à l'aide d'une pièce en Z qui sert de base pour l'huisserie. La fixation est réalisée au moyen de vis.

Huisserie type ME5 ou pour précadre métallique avec patte.

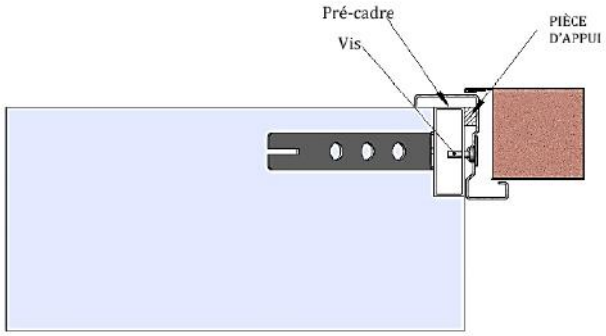

Il s'agit d'un type d'installation qui, si le précadre est bien d'aplomb,
l'installation est très rapide et sure car l'huisserie type MSA est ainsi posée
sur une surface plate où elle est vissé et fixée pour qu'elle ne se torde pas et ne provoque pas
d'irrégularités dans l'installation de la porte.

Huisserie type ME6 ou pour précadre métallique vissé au mur.

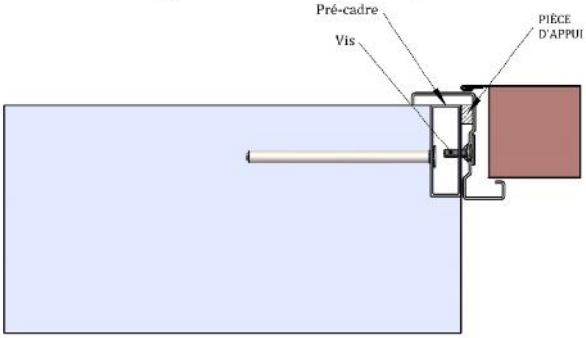

Il s'agit d'un type d'installation qui, si le précadre est bien d'aplomb,
l'installation est très rapide et sure car l'huisserie type MSA est ainsi posée
sur une surface plate où elle est vissé et fixée pour qu'elle ne se torde pas et ne provoque pas
d'irrégularités dans l'installation de la porte.

* en cours de certification.

2.- PORTES COUPE-FEU.

2-2.- TYPES D'INSTALLATIONS.

Huisserie type MSA directement vissée au mur.

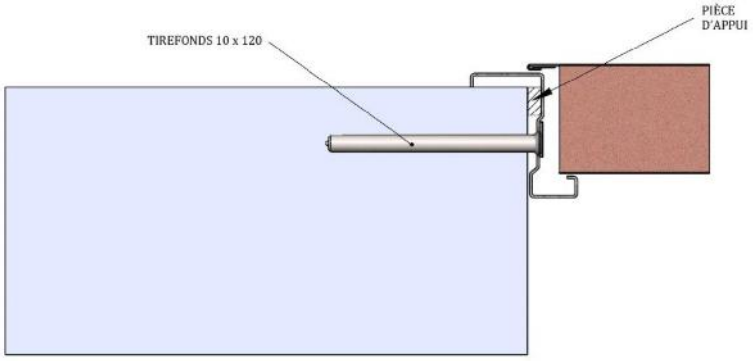

C'est le type d'installation le plus facile à installer mais qui sera difficilement optimale car l'huisserie type MSA est directement posée sur la maçonnerie sans précadre et doit absorber toutes les irrégularités de la maçonnerie, ce qui rend difficile de mettre d'aplomb l'ensemble. Cette installation doit être bien réalisée pour un bon fonctionnement de la porte.

Huisserie type ME8 ou huisserie extensible englobant

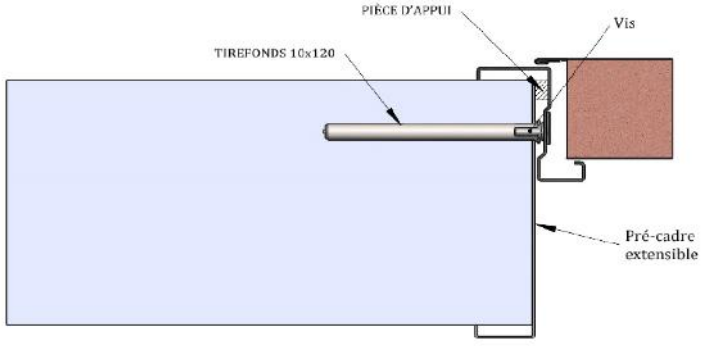

Avec cette installation, nous répondons à la demande d'huisserie enrobante extensible. Tout d'abord, il faut visser la pièce qui couvre l'huisserie et ensuite l'huisserie type MSA serait vissée sur la précédente. Si pour une quelconque raison il fallait modifier la position de l'huisserie type MSA, celle-ci peut être dévissée et sa position peut être modifiée vers l'extérieur de la cloison puis revissée. Ceci est idéal lorsque l'on veut poser une plaque de plâtre sur la partie de recouvrement de l'huisserie sur le mur, puisque l'huisserie type MSA, lors du changement de position, couvrirait la plaque de plâtre recouvrant l'huisserie.

2.- PORTES COUPE-FEU.

2-2.- TYPES D'INSTALLATIONS.

Huisserie type ME9 ou avec pattes d'angles.

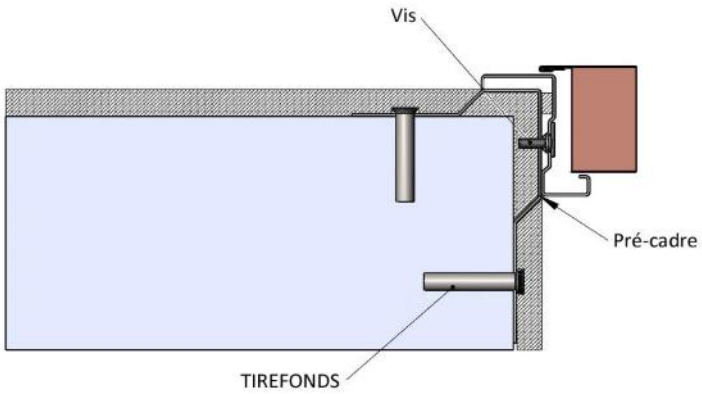

Ce type d'installation est idéal lorsqu'il est nécessaire d'installer au préalable la porte avant d'enduire les murs ou de les recouvrir avec des plaques de plâtre. Normalement on l'utilise lorsque le mur est en béton et que l'ouverture est déjà réalisée.
Il est nécessaire de remplir les espaces vides entre l'huisserie et le mur avec le même matériau de remplissage recouvrement. On utilise comme base l'huisserie type MSA.

Lorsqu'il sera nécessaire de poser un joint en caoutchouc sur l'huisserie pour obtenir une porte étanche aux fumées ou aux bruits aériens, les huisseries
type, **MS**, **ME4**, **ME5, ME6, ME7, ME8, ME9 ET MSA,** peuvent avoir un joint dont nous nous référons ci-dessous comme joint **BS,** ceci étant une option de votre choix.

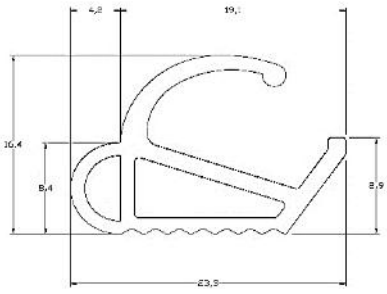

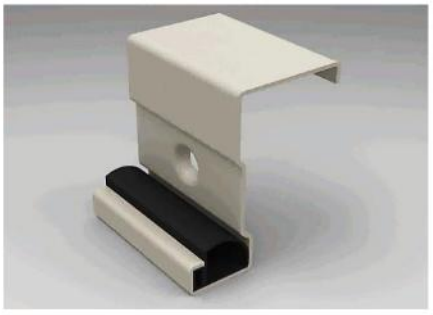

Joint BS

Tolérance dimensions +/- 3 mm

2.- PORTES COUPE-FEU.

2-2.- TYPES D'INSTALLATIONS.

Imposte supérieure type FS1. *

C'est notre fabrication standard d'impostes

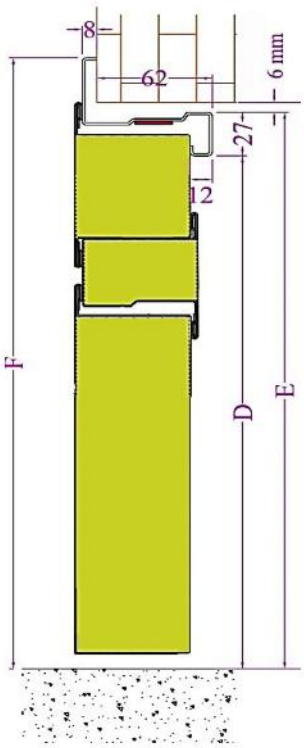

Tolérance dimensions +/- 3 mm

Imposte supérieure type FS2. *

À ras, préparée pour le panneautage.

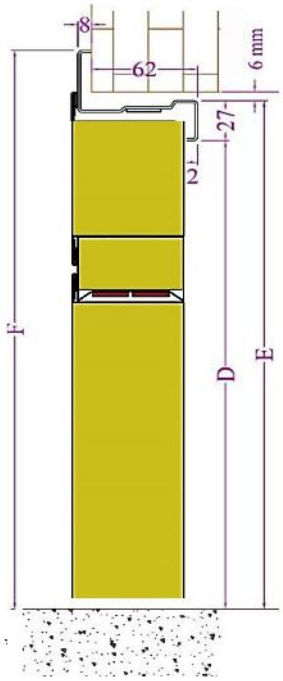

* en cours de certification.

2.- PORTES COUPE-FEU.

2-3.- INSTRUCTIONS DE MONTAGE ET DE MAINTENANCE CONFIGURATION STANDARD.

PRODUIT: PORTES RÉSISTANTES AU FEU À UN OU DEUX VANTAUX

ENTREPRISE: RUBIO CARPINTERÍA METÁLICA Y CERRAJERÍA, S.L.

1. INSTALLATION:

A. POSE:

A.1. Pose sur mur support déjà exécuté.

A.1.1. Réaliser les trous dans le mur support pour y faire entrer les 4 pattes par côté de porte sur les portes à un vantail et un trou de plus au centre de la traverse pour la patte supérieure sur les portes à deux vantaux (VOIR FIG. 1)

A.1.2. Ouvrir les pattes perpendiculaires à l'huisserie et fixer la porte sur le mur support au moyen d'un mortier de ciment, en remplissant tous les interstices entre l'huisserie et le mur. La porte doit être parfaitement mise d'aplomb dans les trois sens (VOIR FIG.2).

A.2. Pose sur mur support no exécuté.

A.2.1. Ouvrir les pattes perpendiculaires à l'huisserie et mettre la porte d'aplomb à l'endroit où elle est posée.

A.2.2. Réaliser le mur support, en fixant les pattes avec du mortier.

B. MISE EN SERVICE:

B.1. Ne pas ouvrir la porte tant que le mortier de fixation n'a pas pris.

B.2. Retirer le séparateur de la serrure.

B.3. Retirer la traverse inférieure, en la coupant par le dessus, puis tirer les deux parties vers le haut. (VOIR FIGURE 3).

B.4. Donner de la force au système de fermeture automatique de la porte..

FIG.1

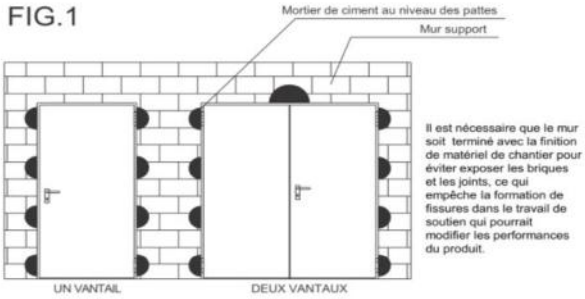

FIG. 2

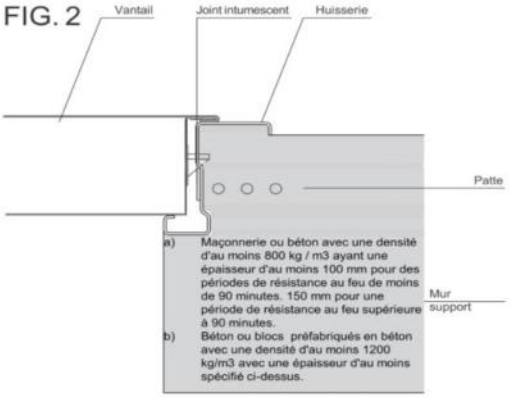

FIG. 3

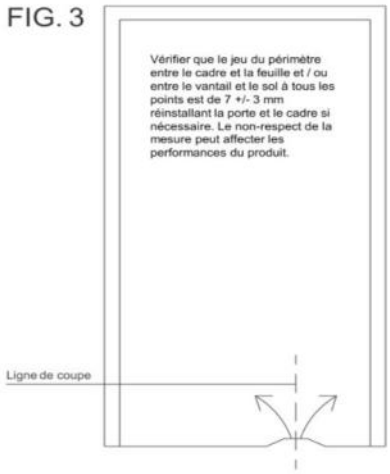

2.- PORTES COUPE-FEU.

2-3.- INSTRUCTIONS DE MONTAGE ET DE MAINTENANCE.

PRODUIT: PORTES RÉSISTANTES AU FEU À UN OU DEUX VANTAUX

ENTREPRISE: RUBIO CARPINTERÍA METÁLICA Y CERRAJERÍA, S.L.

2. USAGE:

A. INTENSITÉ D'USAGE:
- A.1. Niveau utilisateur < 15.000 cicles par an.
- A.2. Niveau intense < 30.000 cicles par an.
- A.3. Niveau usage elevé < 60.000 cicles par an.

NOTE. Cycle = ouverture et fermeture du vantail.

B. MANIEMENT:
- B.1. Équipées d'une poignée: pousser la poignée vers le bas pour ouvrir et pousser le vantail.
- B.2. Équipées d'une barre anti-panique: pousser la barre ver le bas pour ouvrir et pousser le vantail.

C. RESTRICTIONS D'USAGE :
- C.1. Ne pas frapper le vantail ou l'huisserie avec des éléments qui pourraient les déformer.
- C.2. Une fois la porte ouverte, laisser-la se refermer toute seule et ne pas s'accrocher au vantail.

3. MAINTENANCE PREVÉNTIVE:

A. MAINTENANCE SELON L'INTENSITÉ D'USAGE:
- A.1. Niveau utilisateur = Une révision par an.
- A.2. Niveau intense = Deux révisions par an.
- A.3. Niveau usage elevé = Trois révisions par an.

B. ÓPERATIONS DE MAINTENANCE:
- B.1. Éléments de mobilite des portes (Charnieres, Poignée et Serrure) = Nettoyage, graissage et vérification du bon fonctionnement de toutes les parties.
- B.2. Réglage de la force du système de fermeture automatique.
- B.3. Remplacement des parties endommagées ou ne fonctionament pas bien. (Contrôler l'intégrité du joint intumescent).
- B.4. Vérification des jeux au moyen d'une procédure de contrôle.

2.- PORTES COUPE-FEU.

2-3.- INSTRUCTIONS DE MONTAGE ET DE MAINTENANCE.

Montage
Système ouverture

Les portes coupe-feu EI2 60, EI2 90 et EI2 120 ont la même épaisseur. L'épaisseur pour pouvoir monter la poignée doit être au minimum de 62 millimètres. Tous nos produits remplissent cette caractéristique, pour pouvoir réaliser un montage optimal.

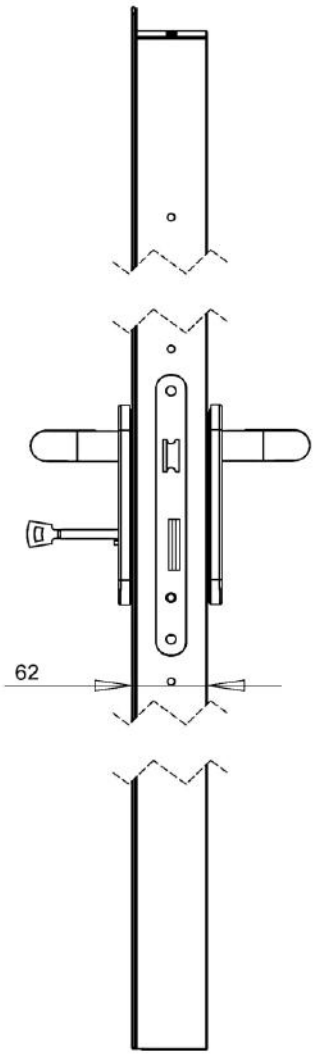

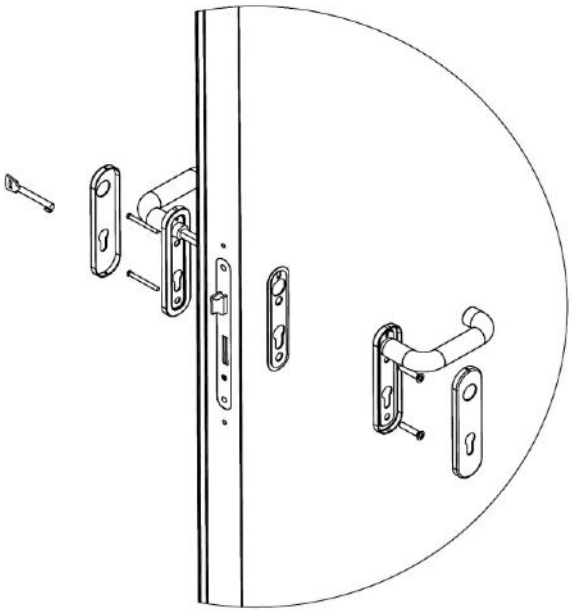

2.- PORTES COUPE-FEU.

2-3.- INSTRUCTIONS DE MONTAGE ET DE MAINTENANCE.

Résistante au feu 60 minutes

Montage
Kit oculus coupe-feu

Suivre les étapes jusqu'à la fin du montage de l'oculus.

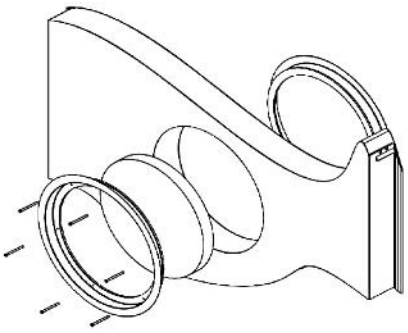

3. Monter l'anneau intérieur et les verres. Visser les anneaux entre eux en laissant le verre au milieu.

2. Coller joint céramique à l'anneau intérieur. Coller bande intumescente au verre. Si ces joints ne sont pas utilisés, le verre se cassera.

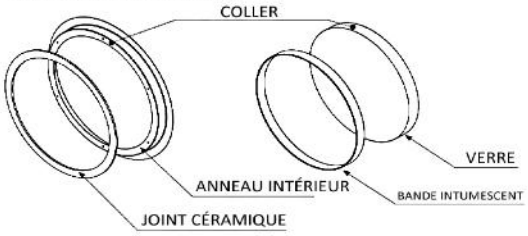

4. Visser les anneaux extérieurs à la porte. (vis hors échelle).

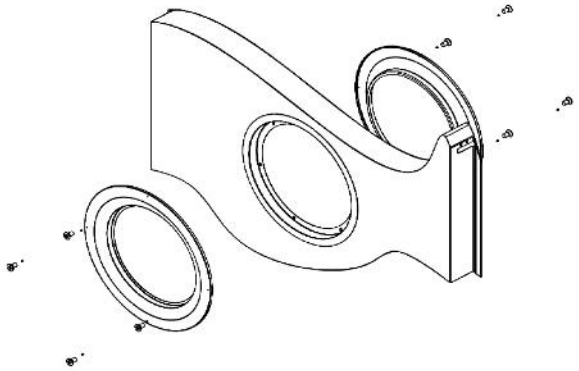

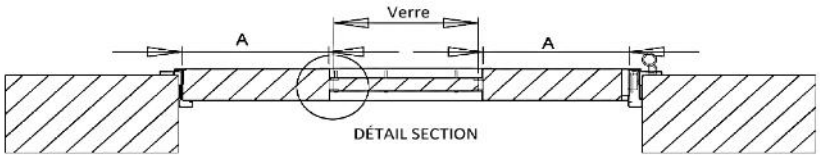

DÉTAIL SECTION ANNEAU INTÉRIEUR

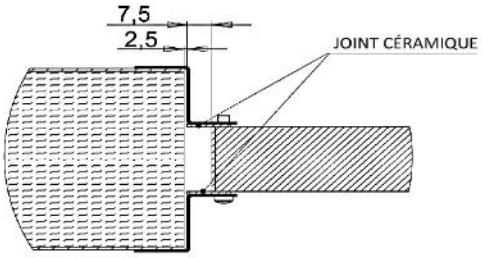

DÉTAIL SECTION ANNEAU EXTÉRIEUR

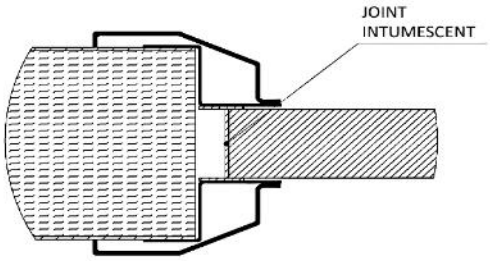

Tolérance dimensions +/- 3 mm

2.- PORTES COUPE-FEU.

2-3.- INSTRUCTIONS DE MONTAGE ET DE MAINTENANCE.

Résistante au feu 120 minutes

Anneau décoratif ou extérieur

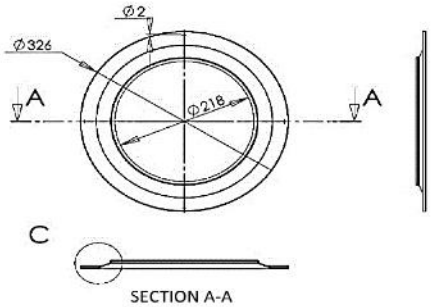

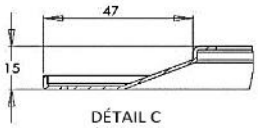

Anneau de renfort ou intérieur

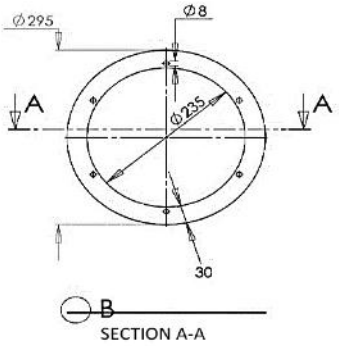

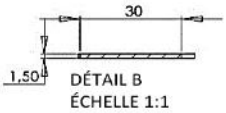

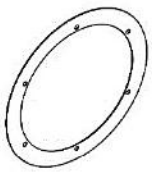

Le système de montage est le même que dans le cas des 60 minutes

Verre coupe-feu 120 minutes

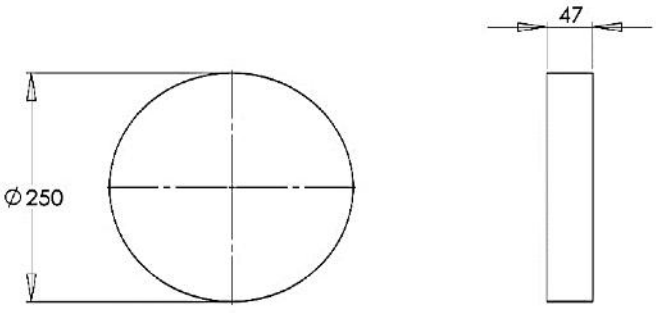

Tolérance dimensions +/- 3 mm

2.- PORTES COUPE-FEU.

2-4.- DIMENSIONS PORTES.

Dimensions	Huisserie	RAL Vantail	RAL Huisserie
Standard	MS, MSA	9002	9005, 9002

EI_2 60 C5 hauteur 2043 passage libre **MITA**

Dimensions de Porte. Tenir compte du jeu entre les dimensions B x E de la porte et celles de l'ouverture réelle de la cloison selon l'installation prévue.

Dimensions porte	Recouvrement	Passage libre	Maçonnerie	**G1** Passage Act.	L'ouverture	Tolérance dimensions +/- 3 mm
Code	Total (mm)	A x D (m.m)	B x E (m.m)	Vantaux (G2 + **G1**)	Droite /Gauche	**EI2 minutes C5**
790060 / 43800	875 x 2105	751 x **2043**	805 x 2070	1	D	60
790160 / 43801	875 x 2105	751 x 2043	805 x 2070	1	G	60
800060 / 43802	925 x 2105	801 x 2043	855 x 2070	1	D	60
800160 / 43803	925 x 2105	801 x 2043	855 x 2070	1	G	60
810060 / 43804	975 x 2105	851 x 2043	905 x 2070	1	D	60
810160 / 43805	975 x 2105	851 x 2043	905 x 2070	1	G	60
820060 / 43806	1075 x 2105	951 x 2043	1005 x 2070	1	D	60
820160 / 43807	1075 x 2105	951 x 2043	1005 x 2070	1	G	60
820260 / 43808	1175 x 2105	1051 x 2043	1105 x 2070	1	D	60
820360 / 43809	1175 x 2105	1051 x 2043	1105 x 2070	1	G	60
900060 / 46110	1275 x 2105	1151 x 2043	1205 x 2070	2 (350+**801**)	D	60
900160 / 46111	1275 x 2105	1151 x 2043	1205 x 2070	2 (**801**+350)	G	60
910060 / 46114	1325 x 2105	1201 x 2043	1255 x 2070	2 (400+**801**)	D	60
910160 / 46115	1325 x 2105	1201 x 2043	1255 x 2070	2 (**801**+400)	G	60
920060 / 46312	1375 x 2105	1251 x 2043	1305 x 2070	2 (450+**801**)	D	60
920160 / 46313	1375 x 2105	1251 x 2043	1305 x 2070	2 (**801**+450)	G	60
930060 / 46122	1475 x 2105	1351 x 2043	1405 x 2070	2 (710+**641**) *	D	60
930160 / 46123	1475 x 2105	1351 x 2043	1405 x 2070	2 (**641**+710) *	G	60
940060 / 46124	1575 x 2105	1451 x 2043	1505 x 2070	2 (760+**691**) *	D	60
940160 / 46125	1575 x 2105	1451 x 2043	1505 x 2070	2 (**691**+760) *	G	60
950060 / 46126	1695 x 2105	1571 x 2043	1625 x 2070	2 (820+**751**) *	D	60
950160 / 46127	1695 x 2105	1571 x 2043	1625 x 2070	2 (**751**+820) *	G	60
960060/ 46128	1795 x 2105	1671 x 2043	1725 x 2070	2 (870+**801**) *	D	60
960160 / 46129	1795 x 2105	1671 x 2043	1725 x 2070	2 (**801**+870) *	G	60
970060 / 46130	1895 x 2105	1771 x 2043	1825 x 2070	2 (920+**851**) *	D	60
970160 / 46131	1895 x 2105	1771 x 2043	1825 x 2070	2 (**851**+920) *	G	60
980060 / 46132	2095 x 2105	1971 x 2043	2025 x 2070	2 (1020+**951**) *	D	60
980160 / 46133	2095 x 2105	1971 x 2043	2025 x 2070	2 (**951**+1020) *	G	60
990060 / 46134	2295 x 2105	2171 x 2043	2225 x 2070	2 (1120+**1051**) *	D	60
990160 / 46135	2295 x 2105	2171 x 2043	2225 x 2070	2 (**1051**+1120) *	G	60

Premier code pour portes huisserie noire ral 9005

Deuxième code pour portes huisserie blanche ral 9002

* Vantaux égaux

La liste précédente inclut la porte complète avec les accessoires standard **cod. 10083**, charnières coupe-feu, serrure coupe-feu standard, joint intumescent, pattes de fixation dans le cas d'une huisserie type MS.

Portes à 1 vantail **EI2 60 C5**

La gamme des **largeurs** couvertes par le certificat est de **503 à 1200 mm.** Dimensions ouverture en maçonnerie.

La gamme des **hauteurs** couvertes par le certificat est de **518 à 2465 mm.** Dimensions ouverture en maçonnerie.

Portes à 2 vantaux **EI2 60 C5**

La gamme des **largeurs** couvertes par le certificat est de **1013 à 2553 mm.** Dimensions ouverture en maçonnerie.

La gamme des **hauteurs** couvertes par le certificat est de **518 à 2835 mm.** Dimensions ouverture en maçonnerie.

Les portes qui dépassent **6,57 m2 de surface** d'ouverture en maçonnerie n'entrent pas dans la gamme de surfaces du certificat.

Consulter, dans chaque cas, les limites des dimensions des certificats lors de l'introduction d'oculus.

Les portes à un vantail sont palettisées en 20 unités.

2.- PORTES COUPE-FEU.

2-4.- DIMENSIONS PORTES.

Dimensions	Huisserie	RAL Vantail	RAL Huisserie
Standard	MS, MSA	9002	9005, 9002

EI_2 60 C5 hauteur 2113 passage libre MITA

Dimensions de Porte. Tenir compte du jeu entre les dimensions B x E de la porte et celles de l'ouverture réelle de la cloison selon l'installation prévue.

Dimensions porte	Recouvrement	Passage libre	Maçonnerie	G1 Passage Act.	L'ouverture	Tolérance dimensions +/- 3 mm
Code	Total (mm)	A x D (m.m)	B x E (m.m)	Vantaux (G2 + G1)	Droite /Gauche	**EI2 minutes C5**
45310 / 45300	875 x 2175	751 x **2113**	805 x 2140	1	D	60
45311 /45301	875 x 2175	751 x 2113	805 x 2140	1	G	60
45312 / 45302	925 x 2175	801 x 2113	855 x 2140	1	D	60
45313 / 45303	925 x 2175	801 x 2113	855 x 2140	1	G	60
45314 / 45304	975 x 2175	851 x 2113	905 x 2140	1	D	60
45315 / 45305	975 x 2175	851 x 2113	905 x 2140	1	G	60
45316 / 45306	1075 x 2175	951 x 2113	1005 x 2140	1	D	60
45317 / 45307	1075 x 2175	951 x 2113	1005 x 2140	1	G	60
45318 / 45308	1175 x 2175	1051 x 2113	1105 x 2140	1	D	60
45319 / 45309	1175 x 2175	1051 x 2113	1105 x 2140	1	G	60
46810 / 46800	1275 x 2175	1151 x 2113	1205 x 2140	2 (350+**801**)	D	60
46821 / 46801	1275 x 2175	1151 x 2113	1205 x 2140	2 (**801**+350)	G	60
46822 / 46802	1325 x 2175	1201 x 2113	1255 x 2140	2 (400+**801**)	D	60
46823 / 46803	1325 x 2175	1201 x 2113	1255 x 2140	2 (**801**+400)	G	60
46824 / 46804	1375 x 2175	1251 x 2113	1305 x 2140	2 (450+**801**)	D	60
46825 / 46805	1375 x 2175	1251 x 2113	1305 x 2140	2 (**801**+450)	G	60
46826 / 46806	1475 x 2175	1351 x 2113	1405 x 2140	2 (710+**641**) *	D	60
46827 / 46807	1475 x 2175	1351 x 2113	1405 x 2140	2 (**641**+710) *	G	60
46828 / 46808	1575 x 2175	1451 x 2113	1505 x 2140	2 (760+**691**) *	D	60
46829 / 46809	1575 x 2175	1451 x 2113	1505 x 2140	2 (**691**+760) *	G	60
46830 / 46810	1695 x 2175	1571 x 2113	1625 x 2140	2 (820+**751**) *	D	60
46831 / 46811	1695 x 2175	1571 x 2113	1625 x 2140	2 (**751**+820) *	G	60
46832 / 46812	1795 x 2175	1671 x 2113	1725 x 2140	2 (870+**801**) *	D	60
46833 / 46813	1795 x 2175	1671 x 2113	1725 x 2140	2 (**801**+870) *	G	60
46834 / 46814	1895 x 2175	1771 x 2113	1825 x 2140	2 (920+**851**) *	D	60
46835 / 46815	1895 x 2175	1771 x 2113	1825 x 2140	2 (**851**+920) *	G	60
46836 / 46816	2095 x 2175	1971 x 2113	2025 x 2140	2 (1020+**951**) *	D	60
46837 / 46817	2095 x 2175	1971 x 2113	2025 x 2140	2 (**951**+1020) *	G	60
46838 / 46818	2295 x 2175	2171 x 2113	2225 x 2140	2 (1120+**1051**) *	D	60
46839 / 46819	2295 x 2175	2171 x 2113	2225 x 2140	2 (**1051**+1120) *	G	60

Premier code pour portes huisserie noire ral 9005

Deuxième code pour portes huisserie blanche ral 9002

* Vantaux égaux

La liste précédente inclut la porte complète avec les accessoires standard **cod. 10083**, charnières coupe-feu, serrure coupe-feu standard, joint intumescent, pattes de fixation dans le cas d'huisserie type MS.

Portes à 1 vantail **EI2 60 C5**

La gamme des **largeurs** couvertes par le certificat est de **503 à 1200 mm.** Dimensions ouverture en maçonnerie.

La gamme des **hauteurs** couvertes par le certificat est de **518 à 2465 mm.** Dimensions ouverture en maçonnerie.

Portes à 2 vantaux **EI2 60 C5**

La gamme des **largeurs** couvertes par le certificat est de **1013 à 2553 mm.** Dimensions ouverture en maçonnerie.

La gamme des **hauteurs** couvertes par le certificat est de **518 à 2835 mm.** Dimensions ouverture en maçonnerie.

Les portes qui dépassent **6,57 m2 de surface** d'ouverture en maçonnerie n'entrent pas dans la gamme de surfaces du certificat.

Consulter, dans chaque cas, les limites des dimensions des certificats lors de l'introduction d'oculus.

Les portes à un vantail sont palettisées en 20 unités.

2.- PORTES COUPE-FEU.

2-4.- DIMENSIONS PORTES.

Dimensions	Huisserie	RAL Vantail	RAL Huisserie
Standard	MS, MSA	9002	9005, 9002

EI_2 90 C5 hauteur 2043 passage libre IGNA

Dimensions de Porte. Tenir compte du jeu entre les dimensions B x E de la porte et celles de l'ouverture réelle de la cloison selon l'installation prévue.

Dimensions porte	Recouvrement	Passage libre	Maçonnerie	**G1** Passage Act.	L'ouverture	Tolérance dimensions +/- 3 mm
Code	Total (mm)	A x D (m.m)	B x E (m.m)	Vantaux (G2 + **G1**)	Droite /Gauche	**EI2 minutes C5**
790090 / 48104	875 x 2105	751 x **2043**	805 x 2070	1	D	90
790190 / 48105	875 x 2105	751 x 2043	805 x 2070	1	G	90
800090 / 48106	925 x 2105	801 x 2043	855 x 2070	1	D	90
800190 / 48107	925 x 2105	801 x 2043	855 x 2070	1	G	90
810090 / 48108	975 x 2105	851 x 2043	905 x 2070	1	D	90
810190 / 48109	975 x 2105	851 x 2043	905 x 2070	1	G	90
820090 / 48110	1075 x 2105	951 x 2043	1005 x 2070	1	D	90
820190 / 48111	1075 x 2105	951 x 2043	1005 x 2070	1	G	90
820290 / 48112	1175 x 2105	1051 x 2043	1105 x 2070	1	D	90
820390 / 48113	1175 x 2105	1051 x 2043	1105 x 2070	1	G	90
900090 / 48635	1275 x 2105	1151 x 2043	1205 x 2070	2 (350+**801**)	D	90
900190 / 48636	1275 x 2105	1151 x 2043	1205 x 2070	2 (**801**+350)	G	90
910090 / 48579	1325 x 2105	1201 x 2043	1255 x 2070	2 (400+**801**)	D	90
910190 / 48580	1325 x 2105	1201 x 2043	1255 x 2070	2 (**801**+400)	G	90
920090 / 48583	1375 x 2105	1251 x 2043	1305 x 2070	2 (450+**801**)	D	90
920190 / 48584	1375 x 2105	1251 x 2043	1305 x 2070	2 (**801**+450)	G	90
930090 / 48587	1475 x 2105	1351 x 2043	1405 x 2070	2 (710+**641**) *	D	90
930190 / 48588	1475 x 2105	1351 x 2043	1405 x 2070	2 (**641**+710) *	G	90
940090 / 48589	1575 x 2105	1451 x 2043	1505 x 2070	2 (760+**691**) *	D	90
940190 / 48590	1575 x 2105	1451 x 2043	1505 x 2070	2 (**691**+760) *	G	90
950090 / 48591	1695 x 2105	1571 x 2043	1625 x 2070	2 (820+**751**) *	D	90
950190 / 48592	1695 x 2105	1571 x 2043	1625 x 2070	2 (**751**+820) *	G	90
960090 / 48593	1795 x 2105	1671 x 2043	1725 x 2070	2 (870+**801**) *	D	90
960190 / 48594	1795 x 2105	1671 x 2043	1725 x 2070	2 (**801**+870) *	G	90
970090 / 48595	1895 x 2105	1771 x 2043	1825 x 2070	2 (920+**851**) *	D	90
970190 / 48596	1895 x 2105	1771 x 2043	1825 x 2070	2 (**851**+920) *	G	90
980090 / 48597	2095 x 2105	1971 x 2043	2025 x 2070	2 (1020+**951**) *	D	90
980190 / 48598	2095 x 2105	1971 x 2043	2025 x 2070	2 (**951**+1020) *	G	90
990090 / 48645	2295 x 2105	2171 x 2043	2225 x 2070	2 (1120+**1051**) *	D	90
990190 / 48646	2295 x 2105	2171 x 2043	2225 x 2070	2 (**1051**+1120) *	G	90

Premier code pour portes huisserie noire ral 9005

Deuxième code pour portes huisserie blanche ral 9002

* Vantaux égaux

La liste précédente inclut la porte complète avec les accessoires standard **cod. 10083**, charnières coupe-feu, serrure coupe-feu standard, joint intumescent, pattes de fixation dans le cas d'une huisserie type MS.

Portes à 1 vantail **EI2 90 C5**

La gamme des **largeurs** couvertes par le certificat est de **495 à 1139 mm.** Dimensions ouverture en maçonnerie.

La gamme des **hauteurs** couvertes par le certificat est de **518 à 2381 mm.** Dimensions ouverture en maçonnerie.

Les portes qui dépassent **2,46 m2 de surface** d'ouverture en maçonnerie n'entrent pas dans la gamme de surfaces du certificat.

Portes à 2 vantaux **EI2 90 C5**

La gamme des **largeurs** couvertes par le certificat est de **1010 à 2323 mm.** Dimensions ouverture en maçonnerie.

La gamme des **hauteurs** couvertes par le certificat est de **518 à 2381 mm.** Dimensions ouverture en maçonnerie.

Les portes qui dépassent **5,02 m2 de surface** d'ouverture en maçonnerie n'entrent pas dans la gamme de surfaces du certificat.

Consulter, dans chaque cas, les limites des dimensions des certificats lors de l'introduction d'oculus.

Les portes à un vantail sont palettisées en 20 unités.

2.- PORTES COUPE-FEU.

2-4.- DIMENSIONS PORTES.

Dimensions	Huisserie	RAL Vantail	RAL Huisserie
Standard	MS, MSA	9002	9005, 9002

EI_2 90 C5 hauteur 2113 passage libre IGNA

Dimensions de Porte. Tenir compte du jeu entre les dimensions B x E de la porte et celles de l'ouverture réelle de la cloison selon l'installation prévue.

Dimensions porte	Recouvrement	Passage libre	Maçonnerie	**G1** Passage Act.	L'ouverture	Tolérance dimensions +/- 3 mm
Code	Total (mm)	A x D (m.m)	B x E (m.m)	Vantaux (G2 + **G1**)	Droite /Gauche	**EI2 minutes C5**
48310 / 48300	875 x 2175	751 x **2113**	805 x 2140	1	D	90
48311 /48301	875 x 2175	751 x 2113	805 x 2140	1	G	90
48312 / 48302	925 x 2175	801 x 2113	855 x 2140	1	D	90
48313 / 48303	925 x 2175	801 x 2113	855 x 2140	1	G	90
48314 / 48304	975 x 2175	851 x 2113	905 x 2140	1	D	90
48315 / 48305	975 x 2175	851 x 2113	905 x 2140	1	G	90
48316 / 48306	1075 x 2175	951 x 2113	1005 x 2140	1	D	90
48317 / 48307	1075 x 2175	951 x 2113	1005 x 2140	1	G	90
48318 / 48308	1175 x 2175	1051 x 2113	1105 x 2140	1	D	90
48319 / 48309	1175 x 2175	1051 x 2113	1105 x 2140	1	G	90
48820 / 48800	1275 x 2175	1151 x 2113	1205 x 2140	2 (350+**801**)	D	90
48821 / 48801	1275 x 2175	1151 x 2113	1205 x 2140	2 (**801**+350)	G	90
48822 / 48802	1325 x 2175	1201 x 2113	1255 x 2140	2 (400+**801**)	D	90
48823 / 48803	1325 x 2175	1201 x 2113	1255 x 2140	2 (**801**+400)	G	90
48824 / 48804	1375 x 2175	1251 x 2113	1305 x 2140	2 (450+**801**)	D	90
48825 / 48805	1375 x 2175	1251 x 2113	1305 x 2140	2 (**801**+450)	G	90
48826 / 48806	1475 x 2175	1351 x 2113	1405 x 2140	2 (710+**641**) *	D	90
48827 / 48807	1475 x 2175	1351 x 2113	1405 x 2140	2 (**641**+710) *	G	90
48828 / 48808	1575 x 2175	1451 x 2113	1505 x 2140	2 (760+**691**) *	D	90
48829 / 48809	1575 x 2175	1451 x 2113	1505 x 2140	2 (**691**+760) *	G	90
48830 / 48810	1695 x 2175	1571 x 2113	1625 x 2140	2 (820+**751**) *	D	90
48831 / 48811	1695 x 2175	1571 x 2113	1625 x 2140	2 (**751**+820) *	G	90
48832 / 48812	1795 x 2175	1671 x 2113	1725 x 2140	2 (870+**801**) *	D	90
48833 / 48813	1795 x 2175	1671 x 2113	1725 x 2140	2 (**801**+870) *	G	90
48834 / 48814	1895 x 2175	1771 x 2113	1825 x 2140	2 (920+**851**) *	D	90
48835 / 48815	1895 x 2175	1771 x 2113	1825 x 2140	2 (**851**+920) *	G	90
48836 / 48816	2095 x 2175	1971 x 2113	2025 x 2140	2 (1020+**951**) *	D	90
48837 / 48817	2095 x 2175	1971 x 2113	2025 x 2140	2 (**951**+1020) *	G	90
48838 / 48818	2295 x 2175	2171 x 2113	2225 x 2140	2 (1120+**1051**) *	D	90
48839 / 48819	2295 x 2175	2171 x 2113	2225 x 2140	2 (**1051**+1120) *	G	90

Premier code pour portes huisserie noire ral 9005

Deuxième code pour portes huisserie blanche ral 9002

* Vantaux égaux

La liste précédente inclut la porte complète avec les accessoires standard **cod. 10083**, charnières coupe-feu, serrure coupe-feu standard, joint intumescent, pattes de fixation dans le cas d'huisserie type MS.

Portes à 1 vantail **EI2 90 C5**

La gamme des **largeurs** couvertes par le certificat est de **495 à 1139 mm.** Dimensions ouverture en maçonnerie.

La gamme des **hauteurs** couvertes par le certificat est de **518 à 2381 mm.** Dimensions ouverture en maçonnerie.

Les portes qui dépassent **2,46 m2 de surface** d'ouverture en maçonnerie n'entrent pas dans la gamme de surfaces du certificat.

Portes à 2 vantaux **EI2 90 C5**

La gamme des **largeurs** couvertes par le certificat est de **1010 à 2323 mm.** Dimensions ouverture en maçonnerie.

La gamme des **hauteurs** couvertes par le certificat est de **518 à 2381 mm.** Dimensions ouverture en maçonnerie.

Les portes qui dépassent **5,02 m2 de surface** d'ouverture en maçonnerie n'entrent pas dans la gamme de surfaces du certificat.

Consulter, dans chaque cas, les limites des dimensions des certificats lors de l'introduction d'oculus.

Les portes à un vantail sont palettisées en 20 unités.

2.- PORTES COUPE-FEU.

2-4.- DIMENSIONS PORTES.

Dimensions	Huisserie	RAL Vantail	RAL Huisserie
Standard	MS, MSA	9002	9005, 9002

EI_2 120 C5 hauteur 2043 passage libre PYRA

Dimensions de Porte. Tenir compte du jeu entre les dimensions B x E de la porte et celles de l'ouverture réelle de la cloison selon l'installation prévue.

Dimensions porte	Recouvrement	Passage libre	Maçonnerie	**G1** Passage Act.	L'ouverture	Tolérance dimensions +/- 3 mm
Code	Total (mm)	A x D (m.m)	B x E (m.m)	Vantaux (G2 + **G1**)	Droite /Gauche	EI2 minutes C5
7900120 / 49026	875 x 2105	751 x **2043**	805 x 2070	1	D	120
7901120 / 49027	875 x 2105	751 x 2043	805 x 2070	1	G	120
8000120 / 49028	925 x 2105	801 x 2043	855 x 2070	1	D	120
8001120 / 49029	925 x 2105	801 x 2043	855 x 2070	1	G	120
8100120 / 49030	975 x 2105	851 x 2043	905 x 2070	1	D	120
8101120 / 49031	975 x 2105	851 x 2043	905 x 2070	1	G	120
8200120 / 49032	1075 x 2105	951 x 2043	1005 x 2070	1	D	120
8201120 / 49033	1075 x 2105	951 x 2043	1005 x 2070	1	G	120
8202120 / 49034	1175 x 2105	1051 x 2043	1105 x 2070	1	D	120
8203120 / 49035	1175 x 2105	1051 x 2043	1105 x 2070	1	G	120
9000120 / 49514	1275 x 2105	1151 x 2043	1205 x 2070	2 (350+**801**)	D	120
9001120 / 49515	1275 x 2105	1151 x 2043	1205 x 2070	2 (**801**+350)	G	120
9100120 / 49516	1325 x 2105	1201 x 2043	1255 x 2070	2 (400+**801**)	D	120
9101120 / 49517	1325 x 2105	1201 x 2043	1255 x 2070	2 (**801**+400)	G	120
9200120 / 49518	1375 x 2105	1251 x 2043	1305 x 2070	2 (450+**801**)	D	120
9201120 / 49519	1375 x 2105	1251 x 2043	1305 x 2070	2 (**801**+450)	G	120
9300120 / 49526	1475 x 2105	1351 x 2043	1405 x 2070	2 (710+**641**) *	D	120
9301120 / 49527	1475 x 2105	1351 x 2043	1405 x 2070	2 (**641**+710) *	G	120
9400120 / 49528	1575 x 2105	1451 x 2043	1505 x 2070	2 (760+**691**) *	D	120
9401120 / 49529	1575 x 2105	1451 x 2043	1505 x 2070	2 (**691**+760) *	G	120
9500120 / 49530	1695 x 2105	1571 x 2043	1625 x 2070	2 (820+**751**) *	D	120
9501120 / 49531	1695 x 2105	1571 x 2043	1625 x 2070	2 (**751**+820) *	G	120
9600120 / 49532	1795 x 2105	1671 x 2043	1725 x 2070	2 (870+**801**) *	D	120
9601120 / 49533	1795 x 2105	1671 x 2043	1725 x 2070	2 (**801**+870) *	G	120
9700120 / 49534	1895 x 2105	1771 x 2043	1825 x 2070	2 (920+**851**) *	D	120
9701120 / 49535	1895 x 2105	1771 x 2043	1825 x 2070	2 (**851**+920) *	G	120
9800120 / 49536	2095 x 2105	1971 x 2043	2025 x 2070	2 (1020+**951**) *	D	120
9801120 / 49537	2095 x 2105	1971 x 2043	2025 x 2070	2 (**951**+1020) *	G	120
9900120 / 49575	2295 x 2105	2171 x 2043	2225 x 2070	2 (1120+**1051**) *	D	120
9901120 / 49576	2295 x 2105	2171 x 2043	2225 x 2070	2 (**1051**+1120) *	G	120

Premier code pour portes huisserie noire ral 9005

Deuxième code pour portes huisserie blanche ral 9002

* Vantaux égaux

La liste précédente inclut la porte complète avec les accessoires standard **cod. 10083**, charnières coupe-feu, serrure coupe-feu standard, joint intumescent, pattes de fixation dans le cas d'une huisserie type MS.

Portes à 1 vantail **EI2 120 C5**

La gamme des **largeurs** couvertes par le certificat est de **495 à 1139 mm.** Dimensions ouverture en maçonnerie.

La gamme des **hauteurs** couvertes par le certificat est de **518 à 2381 mm.** Dimensions ouverture en maçonnerie.

Les portes qui dépassent **2,46 m2 de surface** d'ouverture en maçonnerie n'entrent pas dans la gamme de surfaces du certificat.

Portes à 2 vantaux **EI2 120 C5**

La gamme des **largeurs** couvertes par le certificat est de **1010 à 2020 mm.** Dimensions ouverture en maçonnerie.

La gamme des **hauteurs** couvertes par le certificat est de **516 à 2070 mm.** Dimensions ouverture en maçonnerie.

Consulter, dans chaque cas, les limites des dimensions des certificats lors de l'introduction d'oculus.

Les portes à un vantail sont palettisées en 20 unités.

2.- PORTES COUPE-FEU.

2-4.- DIMENSIONS PORTES.

Dimensions	Huisserie	RAL Vantail	RAL Huisserie
Standard	MS, MSA	9002	9005, 9002

EI_2 120 C5 hauteur 2113 passage libre PYRA

Dimensions de Porte. Tenir compte du jeu entre les dimensions B x E de la porte et celles de l'ouverture réelle de la cloison selon l'installation prévue.

Tolérance cimensions +/- 3 mm

Dimensions porte	Recouvrement	Passage libre	Maçonnerie	**G1** Passage Act.	L'ouverture	
Code	Total (mm)	A x D (m.m)	B x E (m.m)	Vantaux (G2 + **G1**)	Droite /Gauche	EI2 minutes C5
49310 / 49300	875 x 2175	751 x **2113**	805 x 2140	1	D	120
49311 /49301	875 x 2175	751 x 2113	805 x 2140	1	G	120
49312 / 49302	925 x 2175	801 x 2113	855 x 2140	1	D	120
49313 / 49303	925 x 2175	801 x 2113	855 x 2140	1	G	120
49314 / 49304	975 x 2175	851 x 2113	905 x 2140	1	D	120
49315 / 49305	975 x 2175	851 x 2113	905 x 2140	1	G	120
49316 / 49306	1075 x 2175	951 x 2113	1005 x 2140	1	D	120
49317 / 49307	1075 x 2175	951 x 2113	1005 x 2140	1	G	120
49318 / 49308	1175 x 2175	1051 x 2113	1105 x 2140	1	D	120
49319 / 49309	1175 x 2175	1051 x 2113	1105 x 2140	1	G	120
49820 / 49800	1275 x 2175	1151 x 2113	1205 x 2140	2 (350+**801**)	D	120
49821 / 49801	1275 x 2175	1151 x 2113	1205 x 2140	2 (**801**+350)	G	120
49822 / 49802	1325 x 2175	1201 x 2113	1255 x 2140	2 (400+**801**)	D	120
49823 / 49803	1325 x 2175	1201 x 2113	1255 x 2140	2 (**801**+400)	G	120
49824 / 49804	1375 x 2175	1251 x 2113	1305 x 2140	2 (450+**801**)	D	120
49825 / 49805	1375 x 2175	1251 x 2113	1305 x 2140	2 (**801**+450)	G	120
49826 / 49806	1475 x 2175	1351 x 2113	1405 x 2140	2 (710+**641**) *	D	120
49827 / 49807	1475 x 2175	1351 x 2113	1405 x 2140	2 (**641**+710) *	G	120
49828 / 49808	1575 x 2175	1451 x 2113	1505 x 2140	2 (760+**691**) *	D	120
49829 / 49809	1575 x 2175	1451 x 2113	1505 x 2140	2 (**691**+760) *	G	120
49830 / 49810	1695 x 2175	1571 x 2113	1625 x 2140	2 (820+**751**) *	D	120
49831 / 49811	1695 x 2175	1571 x 2113	1625 x 2140	2 (**751**+820) *	G	120
49832 / 49812	1795 x 2175	1671 x 2113	1725 x 2140	2 (870+**801**) *	D	120
49833 / 49813	1795 x 2175	1671 x 2113	1725 x 2140	2 (**801**+870) *	G	120
49834 / 49814	1895 x 2175	1771 x 2113	1825 x 2140	2 (920+**851**) *	D	120
49835 / 49815	1895 x 2175	1771 x 2113	1825 x 2140	2 (**851**+920) *	G	120
49836 / 49816	2095 x 2175	1971 x 2113	2025 x 2140	2 (1020+**951**) *	D	120
49837 / 49817	2095 x 2175	1971 x 2113	2025 x 2140	2 (**951**+1020) *	G	120
49838 / 49818	2295 x 2175	2171 x 2113	2225 x 2140	2 (1120+**1051**) *	D	120
49839 / 49819	2295 x 2175	2171 x 2113	2225 x 2140	2 (**1051**+1120) *	G	120

Premier code pour portes huisserie noire ral 9005

Deuxième code pour portes huisserie blanche ral 9002

* Vantaux égaux

La liste précédente inclut la porte complète avec les accessoires standard **cod. 10083**, charnières coupe-feu, serrure coupe-feu standard. joint intumescent, pattes de fixation dans le cas d'huisserie type MS.

Portes à 1 vantail **EI2 120 C5**

La gamme des **largeurs** couvertes par le certificat est de **495 à 1139 mm.** Dimensions ouverture en maçonnerie.

La gamme des **hauteurs** couvertes par le certificat est de **518 à 2381 mm.** Dimensions ouverture en maçonnerie.

Les portes qui dépassent **2,46 m2 de surface** d'ouverture en maçonnerie n'entrent pas dans la gamme de surfaces du certificat.

Portes à 2 vantaux **EI2 120 C5**

La gamme des **largeurs** couvertes par le certificat est de **1010 à 2020 mm.** Dimensions ouverture en maçonnerie.

La gamme des **hauteurs** couvertes par le certificat est de **516 à 2070 mm.** Dimensions ouverture en maçonnerie.

Consulter, dans chaque cas, les limites des dimensions des certificats lors de l'introduction d'oculus.

Les portes à un vantail sont palettisées en 20 unités.

2.- PORTES COUPE-FEU.

2-4.- DIMENSIONS PORTES.

Dimensions	Huisserie	RAL Vantail	RAL Huisserie
Spéciales	MS, MSA	9002, Galva.	9005, 9002, Galva.

EI_2 60 C5 1 Vantail

Tolérance dimensions +/- 3 mm **MITA**

Dimensions en mm Dimensions de porte B x E		HAUTEUR				
		1800 - 2000	2005 - 2195	2200 - 2400	2405 - 2695	2700 - 3000
LARGEUR	400 - 805	Sur Mesure				
	810 - 1005					
	1010 - 1200					
	1205 - 1350					

Dimensions de Porte. Tenir compte du jeu entre les dimensions B x E de la porte et celles de l'ouverture réelle de la cloison selon l'installation prévue.

Porte à 1 VANTAIL **EI2 60** .La gamme de **largeurs** couverte par le certificat est de **503 à 1200 mm. Maçonerie**
La gamme des **hauteurs** couvertes par le certificat est de **518 à 2465 mm. Maçonerie**
Consulter, dans chaque cas, les limites des dimensions des certificats lors de l'introduction d'oculus.

EI_2 90 C5 1 Vantail

Tolérance dimensions +/- 3 mm **IGNA**

Dimensions en mm Dimensions de porte B x E		HAUTEUR				
		1800 - 2000	2005 - 2195	2200 - 2400	2405 - 2695	2700 - 3000
LARGEUR	400 - 805	Sur Mesure				
	810 - 1005					
	1010 - 1200					
	1205 - 1350					

Dimensions de Porte. Tenir compte du jeu entre les dimensions B x E de la porte et celles de l'ouverture réelle de la cloison selon l'installation prévue.

Porte à 1 vantail **EI2 90**. La gamme des **largeurs** couvertes par le certificat est de **495 à 1139 mm. Maçonerie**
La gamme des **hauteurs** couvertes par le certificat est de **518 à 2381 mm. Maçonerie**
Les portes qui dépassent **2,46 m2 de surface** d'ouverture en maçonnerie n'entrent pas dans la gamme de surfaces du certificat
Consulter, dans chaque cas, les limites des dimensions des certificats lors de l'introduction d'oculus.

EI_2 120 C5 1 Vantail

Tolérance dimensions +/- 3 mm **PYRA**

Dimensions en mm Dimensions de porte B x E		HAUTEUR				
		1800 - 2000	2005 - 2195	2200 - 2400	2405 - 2695	2700 - 3000
LARGEUR	400 - 805	Sur Mesure				
	810 - 1005					
	1010 - 1200					
	1205 - 1350					

Dimensions de Porte. Tenir compte du jeu entre les dimensions B x E de la porte et celles de l'ouverture réelle de la cloison selon l'installation prévue.

Porte à 1 vantail **EI2 120.** La gamme des **largeurs** couvertes par le certificat est de **495 à 1139 mm. Maçonerie**
La gamme des **hauteurs** couvertes par le certificat est de **518 à 2381 mm. Maçonerie**
Les portes qui dépassent **2,46 m2 de surface** n'entrent pas dans la gamme de surfaces du certificat.
Consulter, dans chaque cas, les limites des dimensions des certificats lors de l'introduction d'oculus.

Les portes à 1 vantail de plus de **1105 mm** de largeur sont fabriquées en **tôle galvanisée**.
Les portes à 1 et 2 vantaux de plus de **2132 mm** de hauteur sont fabriquées en **tôle galvanisée**.
Les portes à 2 vantaux de plus de **2220 mm** de largeur sont fabriquées en **tôle galvanisée**.

La liste précédente et suivante inclut la porte complète avec les accessoires standard **cod. 10083**, charnières coupe-feu, serrure coupe-feu standard, joint intumescent, pattes de fixation dans le cas d'une huisserie type MS.

Les portes à un vantail sont palettisées en 20 unités si les dimensions le permettent.

2.- PORTES COUPE-FEU.

	Dimensions	Huisserie	RAL Vantail	RAL Huisserie
2-4.- DIMENSIONS PORTES.		MS, MSA	9002	9005, 9002

EI_2 60 C5 2 Vantaux

Égales sauf indication contraire. **MITA** Tolérance dimensions +/- 3 mm

Dimensions en mm Dimensions de porte B x E		HAUTEUR				
		1800 - 2000	2005 - 2195	2200 - 2400	2405 - 2695	2700 - 3000
LARGEUR	800 - 1205	Sur Mesure				
	1210 - 1625					
	1630 - 2025					
	2030 - 2395					
	2400 - 2600					
	2605 - 2720					

Dimensions de Porte. Tenir compte du jeu entre les dimensions B x E de la porte et celles de l'ouverture réelle de la cloison selon l'installation prévue.

Portes à 2 VANTAUX**EI2 60.** La gamme des **largeurs** couvertes par le certificat est de **1113 à 2553 mm. Maçonerie**
La gamme des **hauteurs** couvertes par le certificat est de **518 à 2835 mm. Maçonerie**
Les portes qui dépassent **6,57 m2 de surface** n'entrent pas dans la gamme de surfaces du certificat.
Consulter, dans chaque cas, les limites des dimensions des certificats lors de l'introduction d'oculus.

EI_2 90 C5 2 Vantaux

Égales sauf indication contraire. **IGNA** Tolérance dimensions +/- 3 mm

Dimensions en mm Dimensions de porte B x E		HAUTEUR				
		1800 - 2000	2005 - 2195	2200 - 2400	2405 - 2695	2700 - 3000
LARGEUR	800 - 1205	Sur Mesure				
	1210 - 1625					
	1630 - 2025					
	2030 - 2395					
	2400 - 2600					
	2605 - 2720					

Dimensions de Porte. Tenir compte du jeu entre les dimensions B x E de la porte et celles de l'ouverture réelle de la cloison selon l'installation prévue.

Portes à 2 VANTAUX **EI2 90.** La gamme des **largeurs** couvertes par le certificat est de **1010 à 2323 mm. Maçonerie**
La gamme des **hauteurs** couvertes par le certificat est de **518 à 2381 mm. Maçonerie**
Les portes qui dépassent **5,02 m2 de surface** n'entrent pas dans la gamme de surfaces du certificat.
Consulter, dans chaque cas, les limites des dimensions des certificats lors de l'introduction d'oculus.

EI_2 120 C5 2 Vantaux

Égales sauf indication contraire. **PYRA** Tolérance dimensions +/- 3 mm

Dimensions en mm Dimensions de porte B x E		HAUTEUR				
		1800 - 2000	2005 - 2195	2200 - 2400	2405 - 2695	2700 - 3000
LARGEUR	800 - 1205	Sur Mesure				
	1210 - 1625					
	1630 - 2025					
	2030 - 2395					
	2400 - 2600					
	2605 - 2720					

Dimensions de Porte. Tenir compte du jeu entre les dimensions B x E de la porte et celles de l'ouverture réelle de la cloison selon l'installation prévue.

Portes à 2 VANTAUX **EI2 120**. La gamme de **largeurs** couverte par le certificat est de **1010 à 2020 mm. Maçonerie**
La gamme des **hauteurs** couvertes par le certificat est de **518 à 2070 mm. Maçonerie**
Consulter, dans chaque cas, les limites des dimensions des certificats lors de l'introduction d'oculus.
Les portes à 1 vantail de plus de **1105 mm** de largeur sont fabriquées en **tôle galvanisée**.
Les portes à 1 et 2 vantaux de plus de **2132 mm** de hauteur sont fabriquées en **tôle galvanisée**.
Les portes à 2 vantaux de plus de **2220 mm** de largeur sont fabriquées en **tôle galvanisée**.

La liste précédente et suivante inclut la porte complète avec les accessoires standard **cod. 10083**, charnières coupe-feu, serrure coupe-feu standard, joint intumescent, pattes de fixation dans le cas d'une huisserie type MS.

Les portes à un vantail comprises dans la gamme des standard sont palettisées par 20 unités .

2.- PORTES COUPE-FEU.

2-5.- ACCESSOIRES ET VARIANTES.

2.5.1.- TERMINAISON ET FINITIONS VANTAUX AVEC HUISSERIES MS ET MSA

Nous détaillons dans le tableau ci-dessous les finitions des portes coupe-feu et leur coût :

Consulter pour portes avec des dimensions spéciales.

		Huisserie MS-MSA	Vantail	Supplément de prix	
A0	Galvanisée	x	x	1 vantail 2 vantaux	* *
A1	Ral 9002 Ral 9005	x	x	1 vantail 2 vantaux	
A2	Ral 9002	x	x	1 vantail 2 vantaux	
A3	Autres Ral Std	x	x	Par vantail	**
A4	**Inox. 304** Ral Std.	**Non disponible pour le moment**			
A5	PVC Bois Ral 9005	x	x	1 vantail 2 vantaux	** **
A6	Impr. Numé. **HQ** Ral 9005	x	x	Par vantail et côté	** Usage extérieur
A7	Impr. Numé. **MQ** Ral 9005	x	x	Par vantail et côté	** Usage extérieur
A8	Impr. Numé. **LQ** Ral 9005	x	x	Par vantail et côté	** Usage intérieur

* Les portes à 1 vantail de plus de **1105 mm** de largeur sont fabriquées en **tôle galvanisée**.
* Les portes à 1 et 2 vantaux de plus de **2132 mm** de hauteur sont fabriquées en **tôle galvanisée**.
* Les portes à 2 vantaux de plus de **2220 mm** de largeur sont fabriquées en **tôle galvanisée**.

2.- PORTES COUPE-FEU.

2-5.- ACCESSOIRES ET VARIANTES.

2.5.3.- ACCESSOIRES, QUINCAILLERIE.

Accessoire	Kit Rechange Code	Kit Rechange Prix	Intégré Code	Intégré Supplément
	10083		001	
	10047		003	
Égaux	10008		008	
Bouton moleté 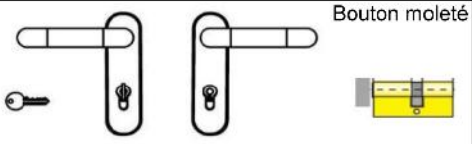	10129		005	
	10089		011	
	10020		015	
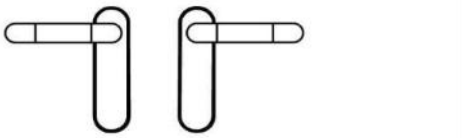	10084		002	
	10099		012	
	14487		029	

* Produit qui n'est pas habituellement en stock.

2.- PORTES COUPE-FEU.

2-5.- ACCESSOIRES ET VARIANTES.

2.5.3.- ACCESSOIRES, QUINCAILLERIE.

Accessoire	Kit Rechange Code	Kit Rechange Prix	Intégré Code	Intégré Supplément
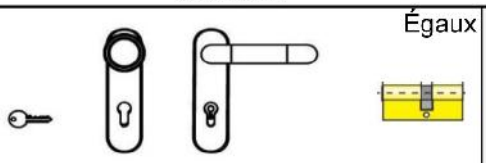 Égaux	10085		010	
Bouton moleté	10060		030	
	14438		031	
	10061		032	
Égaux	10063		033	
Bouton moleté	10065		034	
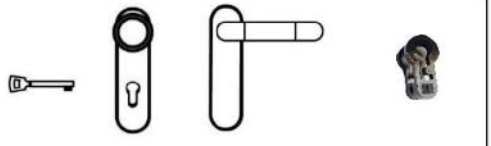	10066		035	
	10092		007	
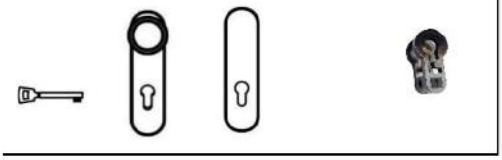	14437		036	

* Produit qui n'est pas habituellement en stock.

2.- PORTES COUPE-FEU.

2-5.- ACCESSOIRES ET VARIANTES.

2.5.3.- ACCESSOIRES, QUINCAILLERIE.

Accessoire	Kit Rechange Code	Kit Rechange Prix	Intégré Code	Intégré Supplément
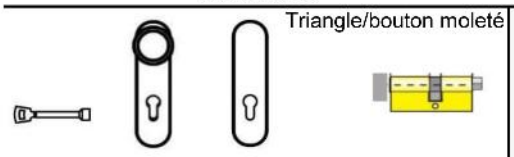 Triangle/bouton moleté	10128		004	
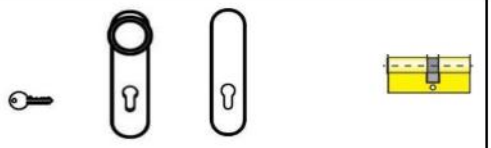	10094		037	
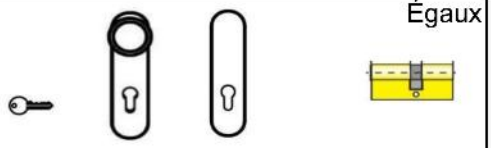 Égaux	10067		039	
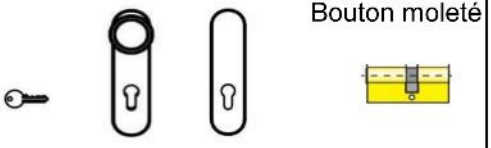 Bouton moleté	10068		038	
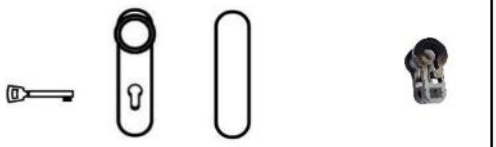	10096		040	
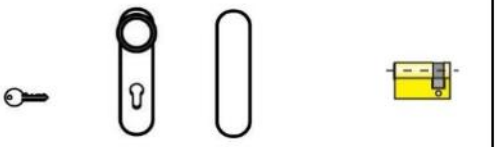	10277		041	
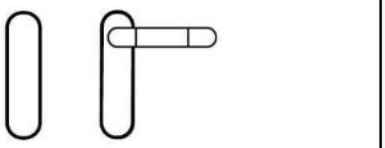	10098		042	
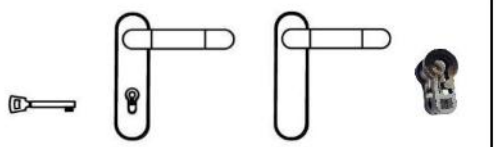	10278		043	
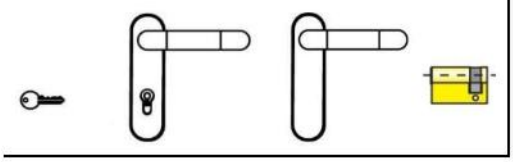	10279		044	

* Produit qui n'est pas habituellement en stock.

2.- PORTES COUPE-FEU.

2-5.- ACCESSOIRES ET VARIANTES.

2.5.3.- ACCESSOIRES, QUINCAILLERIE.

Accessoire	Kit Rechange Code	Kit Rechange Prix	Intégré Code	Intégré Supplément
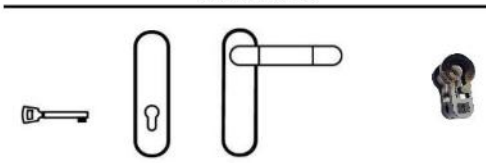	10097		045	
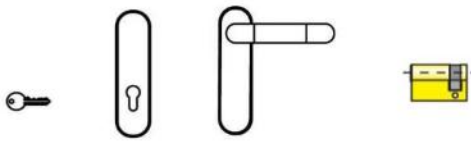	10280		046	
	10125		047	
	10281		048	
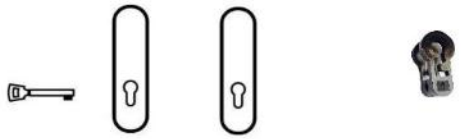	10127		050	
Triangle/bouton moleté 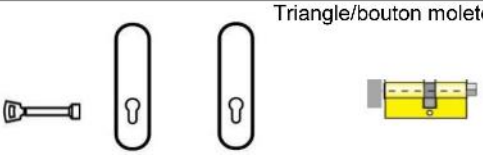	10095		006	
	10282		051	
Égaux 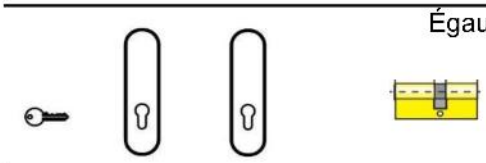	10283		052	
Bouton moleté	10284		053	

* Produit qui n'est pas habituellement en stock.

2.- PORTES COUPE-FEU.

2-5.- ACCESSOIRES ET VARIANTES.

2.5.3.- ACCESSOIRES, QUINCAILLERIE.

	Accessoire	Kit Rechange Code	Kit Rechange Prix	Intégré Code	Intégré Supplément
*	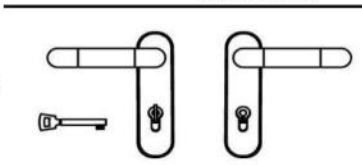 Acier inox.	10946		----------	
*	Acier inox.	10260		021	
*	Acier inox.	14469		----------	
*	Acier inox.	10264		024	
		10106		----------	
	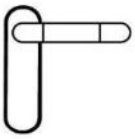	10107		----------	
		10108		----------	
	Uniquement plaque plastique	10104		----------	
	Uniquement plaque plastique	10105		----------	

* Produit qui n'est pas habituellement en stock.

2.- PORTES COUPE-FEU.

2-5.- ACCESSOIRES ET VARIANTES.

2.5.3.- ACCESSOIRES, QUINCAILLERIE.

	Accessoire	Kit Rechange Code	Kit Rechange Prix	Intégré Code	Intégré Supplément
	Uniquement plaque plastique	10144		----------	
	Uniquement plaque plastique	10146		----------	
*	Acier inox. 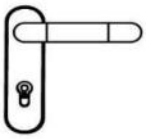	10400		----------	
*	Acier inox.	14772		----------	
	Cylindre double 40x40 laiton	10077		----------	
	Cylindre moyen 50 laiton	10906		----------	
	Cylindre double 40x40 laiton clés égales 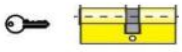	10080		----------	
	Cylindre double bouton moleté 40x40 laiton	10078		----------	
	Cylindre Triangle/Bouton moleté 30+30 laiton	10904		----------	

* Produit qui n'est pas habituellement en stock.

2.- PORTES COUPE-FEU.

2-5.- ACCESSOIRES ET VARIANTES.

2.5.3.- ACCESSOIRES, QUINCAILLERIE.

	Accessoire	Kit Rechange Code	Kit Rechange Prix	Intégré Code	Intégré Supplément
*	Cylindre double 40x40 nickel	20910		----------	
*	Cylindre moyen 50 nickel	00126		----------	
	Adaptateur (Cylindre plastique)	10079		----------	
	Clé triangle	105		----------	
	Serrure CF	10072		----------	
	Serrure anti-panique	10021		----------	
	Carré coupé en deux 9 mm	10018		----------	
*	Gauche electric certifié 120'	13648		025	
*	Gauche elect. certifié 120' 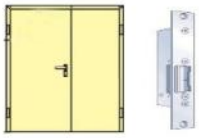	13648		026	

* Produit qui n'est pas habituellement en stock.

2.- PORTES COUPE-FEU.

2-5.- ACCESSOIRES ET VARIANTES.

2.5.3.- ACCESSOIRES, QUINCAILLERIE.

	Accessoire	Kit Rechange Code	Kit Rechange Prix	Intégré Code	Intégré Supplément
*	Grille Ventilation CF EI120 20X10 cm 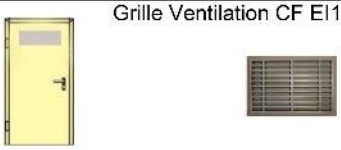	10978		600	
*	Grille Ventilation CF EI120 20X10 cm	10978		601	
*	Grille Ventilation CF EI120 20X10 cm	10978 x 2		602	
*	Grille Ventilation CF EI120 20X10 cm 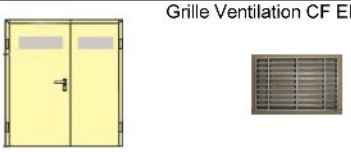	10978 x 2		700	
*	Grille Ventilation CF EI120 20X10 cm 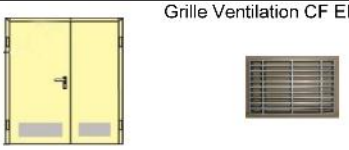	10978 x 2		701	
*	Grille Ventilation CF EI120 20X10 cm 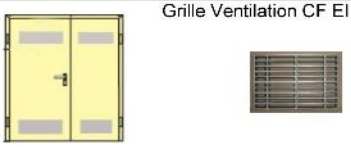	10978 x 4		702	

* Produit qui n'est pas habituellement en stock.

2.- PORTES COUPE-FEU.

2-5.- ACCESSOIRES ET VARIANTES.

2.5.3.- ACCESSOIRES, QUINCAILLERIE.

Accessoire	Kit Rechange		Intégré	
	Code	Prix	Code	Supplément
Serrure anti-panique Kit Anti-panique 1 V	10000		200	
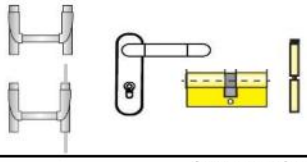 Kit Anti-panique 2 V	10002		201	
Serrure CF Kit Anti-panique 1 V	14383		203	
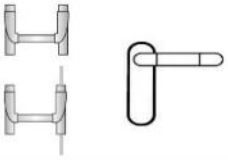 Kit Anti-panique 2 V	10238		204	
Serrure anti-panique Kit Anti-panique 1 V	14387		220	
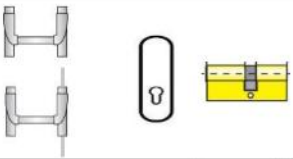 Kit Anti-panique 2 V	14983		247	
Serrure CF 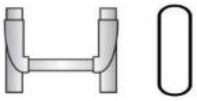 Kit Anti-panique 1 V	14391		209	
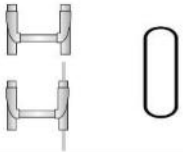 Kit Anti-panique 2 V	14986		249	
Serrure anti-panique Kit Anti-panique 1 V	14395		206	

* Produit qui n'est pas habituellement en stock.

2.- PORTES COUPE-FEU.

2-5.- ACCESSOIRES ET VARIANTES.

2.5.3.- ACCESSOIRES, QUINCAILLERIE.

Accessoire	Kit Rechange Code	Kit Rechange Prix	Intégré Code	Intégré Supplément
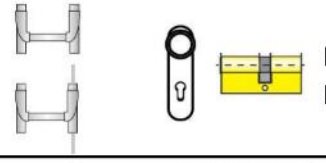 Kit Anti-panique 2 V	14978		205	
Vantail **actif** 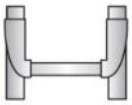 Anti-panique 1V	14806		----------	
Vantail **Inactif** 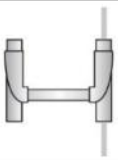 Anti-panique 2V	14807		----------	
Kit anti-panique et poignée **Inox**. + cyl. nickel. *	14786		223	
Kit anti-panique et poignée **Inox**. + cyl. nickel. *	14788		251	
Kit anti-panique et bouton **Inox**.+ cyl. nickel *	14451		224	
Kit anti-panique et bouton **Inox**.+ cyl. nickel * 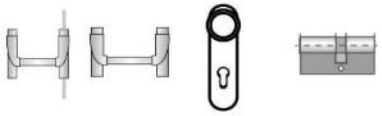	14990		252	
* 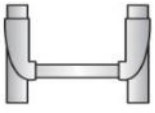 Anti-panique **Inoxydable** Mécanisme vantail **actif**.	21199		----------	
* 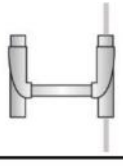 Anti-panique **Inoxydable** Mécanisme vantail **inactif**	21200		----------	

* Produit qui n'est pas habituellement en stock.

2.- PORTES COUPE-FEU.

2-5.- ACCESSOIRES ET VARIANTES.

2.5.3.- ACCESSOIRES, QUINCAILLERIE.

Accessoire		Kit Rechange Code	Kit Rechange Prix	Intégré Code	Intégré Supplément
Kit anti-panique Touch 1V	jusq'ùa 860 mm	10228		219	
* 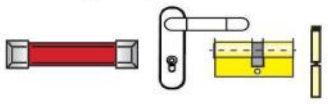	jusq'ùa 1160 mm	21317		226	
Kit anti-panique Touch 2V	jusq'ùa 860 mm	14988		235	
* 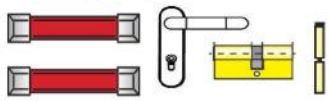	jusq'ùa 1160 mm	14992		214	
Kit anti-panique Touch 1V	jusq'ùa 860 mm	14724		227	
*	jusq'ùa 1160 mm	14725		228	
Kit anti-panique Touch 2V	jusq'ùa 860 mm	13778		236	
* 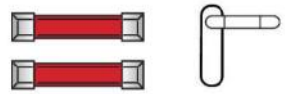	jusq'ùa 1160 mm	21206		237	
Kit anti-panique Touch 1V	jusq'ùa 860 mm	14759		229	
* 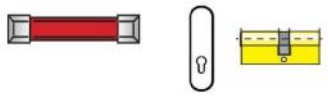	jusq'ùa 1160 mm	14760		230	
Kit anti-panique Touch 2V	jusq'ùa 860 mm	21205		238	
* 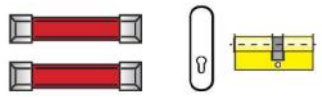	jusq'ùa 1160 mm	14450		239	
Kit anti-panique Touch 1V	jusq'ùa 860 mm	14764		231	
*	jusq'ùa 1160 mm	14765		232	
Kit anti-panique Touch 2V	jusq'ùa 860 mm	11027		240	
* 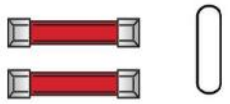	jusq'ùa 1160 mm	11029		241	
Kit anti-panique Touch 1V	jusq'ùa 860 mm	14768		233	
* 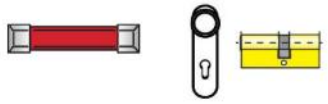	jusq'ùa 1160 mm	14769		234	

* Produit qui n'est pas habituellement en stock.

2.- PORTES COUPE-FEU.

2-5.- ACCESSOIRES ET VARIANTES.

2.5.3.- ACCESSOIRES, QUINCAILLERIE.

Accessoire		Kit Rechange Code	Kit Rechange Prix	Intégré Code	Intégré Supplément
Kit anti-panique Touch 2V	jusq'ùa 860 mm	14449		242	
* 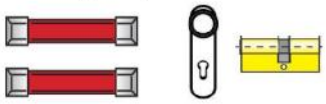	jusq'ùa 1160 mm	14454		243	
Touch mécanisme anti-panique vantail **actif**	jusq'ùa 860 mm	10112		----------	
*	jusq'ùa 1160 mm	24794		----------	
Touch mécanisme anti-panique vantail **inactif**	jusq'ùa 860 mm	24798		----------	
*	jusq'ùa 1160 mm	10113		----------	
* **Bouton poussoir** vantail **actif**		13777		----------	
* **Bouton poussoir** vantail **inactif**		13774		----------	
* Ferme-porte à ressort GEZE mod.TS1500, marquage CE, force 3 - 4, Pour portes jusqu'à 1100 mm largeur vantail.		21753		19905 (1V) 19906 (2V)	
* Ferme-porte à ressort GEZE mod.TS300V avec **GUIDE**, marquage CE, force 4, Pour portes jusqu'à 1100 mm largeur vantail.		14713		14714 (1V) 14715 (2V)	
* Ferme-porte à ressort GEZE mod.TS2000, marquage CE, force 2 - 4 - 5, Pour portes jusqu'à 1250 mm largeur vantail.		10253		10298 (1V) 10299 (2V)	
* Ferme-porte à ressort GEZE mod.TS4000, marquage CE, force 1 - 6, Pour portes jusqu'à 1400 mm largeur vantail.		10254		10300 (1V) 10301 (2V)	
Sélecteur de fermeture CISA mod.07084.11.0, marquage CE, réglable, 2 vantaux		22984		19907	

* Produit qui n'est pas habituellement en stock.

2.- PORTES COUPE-FEU.

2-5.- ACCESSOIRES ET VARIANTES.

2.5.3.- ACCESSOIRES, QUINCAILLERIE.

	Accessoire		Kit Rechange Code	Kit Rechange Prix	Intégré Code	Intégré Supplément
*	Sélecteur de fermeture avec 2 ferme-portes à ressort GEZE mod.TS3000V + ISM marquage CE, force 1 - 4, pour portes jusqu'à 1100 mm largeur vantail.		10255		10302	
	Oculus 250 mm apparent 220 mm	EI2 60'	10920		016	
		EI2 120'	10934		003	
	Oculus 250 mm apparent 220 mm	EI2 60'	10920		016	
		EI2 120'	10934		003	
	Oculus 250 mm apparent 220 mm	EI2 60'	10920		211	
		EI2 120'	10934		212	
	Oculus 250 mm apparent 220 mm	EI2 60'	10920 x 2		202	
		EI2 120'	10934 x 2		203	
	Oculus 250x250 mm apparent 220x220	EI2 60'	10918		002	
		EI2 120'	14435		022	
	Oculus 250x250 mm apparent 220x220	EI2 60'	10918		002	
		EI2 120'	14435		022	
	Oculus 250x250 mm apparent 220x220	EI2 60'	10918		213	
		EI2 120'	14435		214	
	Oculus 250x250 mm apparent 220x220	EI2 60'	10918 x 2		208	
		EI2 120'	14435 x 2		215	

* Produit qui n'est pas habituellement en stock.

2.- PORTES COUPE-FEU.

2-5.- ACCESSOIRES ET VARIANTES.

2.5.3.- ACCESSOIRES, QUINCAILLERIE.

Accessoire			Kit Rechange Code	Kit Rechange Prix	Intégré Code	Intégré Supplément
	Verre 250 mm	EI2 60'	26406		----------	
		EI2 120'	26662		----------	
	Verre 250x250 mm	EI2 60'	22996		----------	
		EI2 120'	10267		----------	
	Kit Anneaux Oculus CTE **Rond** 250		10296		----------	
	Kit Anneaux Occulus CTE **Carré** 250x250		10297		----------	
	Oculus 330 mm apparent 300 mm	VERRE PARE-FLAMMES NON CERTIFIÉ	10073		001	
	Oculus 330 mm apparent 300 mm	VERRE PARE-FLAMMES NON CERTIFIÉ	10073		001	
	Oculus 330 mm apparent 300 mm	VERRE PARE-FLAMMES NON CERTIFIÉ	10073		023	
	Oculus 330 mm apparent 300 mm	VERRE PARE-FLAMMES NON CERTIFIÉ	10073 x 2		200	
	Verre 330 mm	VERRE PARE-FLAMMES NON CERTIFIÉ	20387		----------	

* Produit qui n'est pas habituellement en stock.

2.- PORTES COUPE-FEU.

2-5.- ACCESSOIRES ET VARIANTES.

2.5.3.- ACCESSOIRES, QUINCAILLERIE.

		Kit Rechange		Intégré	
	Accessoire	Code	Prix	Code	Supplément
	Anneaux Oculus Rond 33 VERRE PARE-FLAMMES NON CERTIFIÉ	26404		----------	
	PLAQUE DE PROTECTION EN **INOX AISI 304** AVEC TÔLE DE 0,8 MM **€ / m2**	10294		10295	
*	JEU CHARNIÈRE **INOXYDABLE** PORTE À 1 VANTAIL — 2 JEUX DE CHARNIÈRES	10953 1 JEUX DE CHARNIÈRES		10202	
	3 JEUX DE CHARNIÈRES			10203	
*	JEU CHARNIÈRE **INOXYDABLE** PORTE À 2 VANTAUX — 4 JEUX DE CHARNIÈRES	10953 1 JEUX DE CHARNIÈRES		10292	
	6 JEUX DE CHARNIÈRES			10293	
*	Bouton de retenue et contreplaque pour mur de 24 VCC et 200 N de retenue.	11033		----------	
	Bouton de retenue et contreplaque pour mur de 24 VCC et 500 N de retenue.	10010		----------	
*	Bouton de retenue et contreplaque pour mur de 48 VCC et 200 N de retenue.	11034		----------	
*	Bouton de retenue et contreplaque pour mur de 48 VCC et 500 N de retenue.	10069		----------	
*	Bouton de retenue et contreplaque pour sol 24 VCC et 200 N de retenue.	11035		----------	

* Produit qui n'est pas habituellement en stock.

2.- PORTES COUPE-FEU.

2-5.- ACCESSOIRES ET VARIANTES.

2.5.3.- ACCESSOIRES, QUINCAILLERIE.

	Accessoire		Kit Rechange Code	Kit Rechange Prix	Intégré Code	Intégré Supplément
*		Bouton de retenue et contreplaque pour sol 24 VCC et 500 N de retenue.	11031		----------	
*		Bouton de retenue et contreplaque pour sol 48 VCC et 200 N de retenue.	11036		----------	
*		Bouton de retenue et contreplaque pour sol 48 VCC et 500 N de retenue.	11032		----------	
*		Brise-vent certifié feu et fumé de 800 mm. Noir.	Vantail actif	27642	----------	
			Vantail inactif	14974	----------	
*		Brise-vent certifié feu et fumé de 900 mm. Noir.	Vantail actif	21542	----------	
			Vantail inactif	14323	----------	
*		Brise-vent certifié feu et fumé de 1000 mm. Noir.	Vantail actif	20976	----------	
			Vantail inactif	20304	----------	
*		Brise-vent certifié feu et fumé de 1100 mm. Noir.	Vantail actif	27646	----------	
			Vantail inactif	14308	----------	
*		Brise-vent certifié feu et fumé de 1200 mm. Noir.	Vantail actif	24933	----------	
			Vantail inactif	14975	----------	
*		Brise-vent certifié feu et fumé de 1400 mm. Noir.	Vantail actif	14327	----------	
			Vantail inactif	14309	----------	

* Produit qui n'est pas habituellement en stock.

2.- PORTES COUPE-FEU.

2-5.- ACCESSOIRES ET VARIANTES.

2.5.3.- ACCESSOIRES, QUINCAILLERIE.

	Accessoire		Kit Rechange Code	Kit Rechange Prix	Intégré Code	Intégré Supplément
		Joint ignifuge **BS** pour portes coupe-feu. Prix au mètre linéaire.	26391		20994	
		Joint intumescent. Prix au mètre linéaire.	21283		----------	
		Huisserie 3 côtés ou pièce inférieure. Huisserie 4 côtés. **1 vantail.**	----------		10172	
	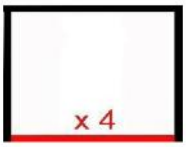	Huisserie 3 côtés ou pièce inférieure. Huisserie 4 côtés. **2 vantaux**	----------		14412	
*		Poignées autoprogrammables **E-signo de CISA**. Sans entrée de clé cylindre. Finition Inox.	12010		----------	
*		Poignées autoprogrammables **E-signo de CISA**. Sans entrée de clé cylindre. Verrou intérieur. Finition Inox.	12011		----------	
		Joint étanche 20 x 6 plat. Prix au mètre linéaire.	24372		10403	
		Mécanisme fermeture en 3 points. **Bouton. 1 vantail.**				
		Mécanisme fermeture en 3 points. **Bar.** 1 **vantail.**				

* Produit qui n'est pas habituellement en stock.

2.- PORTES COUPE-FEU.

2-6.- RÈGLEMENTATION APPLICABLE.

Nos portes coupe-feu ont été testées dans des laboratoires agréés et audités par ENAC selon la norme de résistance au feu **UNE EN 1634-1:2000** et la norme de durabilité des cycles d'ouverture et de fermeture **UNE EN 1191:2000.**

PRODUIT	LABORATOIRE	Nº ESSAI	CLASSEMENT	VALIDITÉ
Porte 1 vantail 60 minutes.	CIDEMCO	12732	EI_2 60	
Porte 2 vantaux 60 minutes.	CIDEMCO	12636	EI_2 60	
Porte 1 vantail 60 minutes.	CIDEMCO	25575	EI_2 60	
Porte 1 vantail 60 minutes supplémentaires.	AIDICO - CTF	IE090255 IC090058	EI_2 60	
Porte 2 vantaux 60 minutes supplémentaires.	AIDICO - CTF	IE100065 IC100003	EI_2 60	
Porte 1 vantail 60 minutes oculus	AFITI - LICOF	EST-053/RES07	EI_2 60	
Porte 2 vantaux 60 minutes oculus	AFITI - LICOF	7106/06	EI_2 60	
Porte 1 vantail 90 minutes.	AFITI - LICOF	1007T06	EI_2 90	
Porte 2 vantaux 90 minutes.	CIDEMCO	13098	EI_2 90	
Porte 1 vantail 120 minutes.	CIDEMCO	18943	EI_2 120	
Porte 2 vantaux 120 minutes.	CIDEMCO	19484	EI_2 120	
Porte 1 vantail 120 minutes oculus	CIDEMCO	18943	EI_2 120	
Porte 2 vantaux 120 minutes oculus	CIDEMCO	19848	EI_2 120	
Porte 1 vantail coupe-feu.	CIDEMCO	16748	C5	
Porte 2 vantaux coupe-feu.	CIDEMCO	18183	C5	
Gamme portes famille **MITA**.	EFFECTIS FRANCE	10-A-658	EI_2 60	
Gamme portes famille **IGNA**	EFFECTIS FRANCE	10-A-102	EI_2 90	
Gamme portes famille **PYRA**	EFFECTIS FRANCE	10-A-103	EI_2 120	
Gamme portes famille **MITA**	TACNALIA CERTIF	1239/CPR/0819103	EI_2 60	
Gamme portes famille **IGNA**.	TACNALIA CERTIF	1239/CPR/0819103	EI_2 90	
Gamme portes famille **PYRA**	TACNALIA CERTIF	1239/CPR/0819103	EI_2 120	

Nos portes coupe-feu sont conformes à la nouvelle norme obligatoire pour la vente, la commercialisation et l'installation de portes coupe-feu en Europe.

CE **EN 16034:2014**

2.- PORTES COUPE-FEU.

2-6.- RÈGLEMENTATION APPLICABLE À LA QUINCAILLERIE

TYPE DE QUINCAILLERIE	NORME OBLIGATOIRE CTE	MARQUAGE CE	SYSTÈME D'ÉVALUATION DE LA CONFORMITÉ	DOCUMENTS
Dispositif d'ouverture au moyen d'une poignée ou d'un bouton poussoir.	Entrée en vigueur 01/04/2003 UNE-EN 179 A1/AC/ :2003. **Depuis 01/01/2010 UNE-EN 179 :2009**	Jusqu' 31/12/09: 1º=3, 2º=7, 4º=1, 5º=1 Depuis 01/01/10: 1º=3, 2º=7, 4º=B, 5º=1	**1** Ce système implique une certification complète du produit par un organisme de certification notifié	**1.-** Marquage CE. Étiquetage CE. Annexe 3. **2.-** Déclaration CE de conformité. Annexe 4. **3.-** Certificat de conformité CE. Annexe 5.
Dispositifs d'ouverture au moyen d'une barre horizontale.	Entrée en vigueur 01/04/2003 UNE-EN 179 A1/AC/:2003. **Depuis 01/01/2010 UNE-EN 179:2009.**	Jusqu' 31/12/09: 1º=3, 2º=7, 4º=1, 5º=1 Depuis 01/01/10: 1º=3, 2º=7, 4º=B, 5º=1	**1** Ce système implique une certification complète du produit par un organisme de certification notifié	**1.-** Marquage CE. Étiquetage CE. Annexe 3. **2.-** Déclaration CE de conformité. Annexe 4. **3.-** Certificat de conformité CE. Annexe 5.
Charnières.	Entrée en vigueur 01/12/2003 UNE-EN 1935:2002. **Depuis 01/01/2007 UNE-EN 1935:2002 /AC 2004**	**Les charnières à ressort ne sont pas admises.** 1º=4, 2º=7, 3º=>=5, 4º=1, 5º=1, 6º=>=12	**1** Ce système implique une certification complète du produit par un organisme de certification notifié	**1.-** Marquage CE. Étiquetage CE. Annexe 3. **2.-** Déclaration CE de conformité. Annexe 4. **3.-** Certificat de conformité CE. Annexe 5.
Dispositif de fermeture contrôlé. Ferme-portes.	Requirement from: 01/10/2004 UNE-EN 1154:2003. **Depuis 01/01/2010 UNE-EN 1154:2003 /AC 2006**	**À utiliser obligatoirement sur les portes EI. Il ne doit pas y avoir de dispositif de retenue.** 2º=8, 3º=>=3, 4º=1, 5º=1	**1** Ce système implique une certification complète du produit par un organisme de certification notifié	**1.-** Marquage CE. Étiquetage CE. Annexe 3. **2.-** Déclaration CE de conformité. Annexe 4. **3.-** Certificat de conformité CE. Annexe 5.

TYPE DE QUINCAILLERIE	NORME OBLIGATOIRE CTE	MARQUAGE CE	SYSTÈME D'ÉVALUATION DE LA CONFORMITÉ	DOCUMENTS
Dispositif de coordination de la fermeture des portes.	Entrée en vigueur 01/10/2004 UNE-EN 1158:2003. **Depuis 01/06/2006 UNE-EN 1158:2003 /AC 2006.**	**À utiliser obligatoirement sur les portes EI à deux vantaux.** Avec Ferme-portes: 1º=3, 2º=8, 4º=1, 5º=1 Sans Ferme-portes: 1º=3, 2º=5, 4º=1, 5º=1	**1** Ce système implique une certification complète du produit par un organisme de certification notifié	**1.-** Marquage CE. Étiquetage CE. Annexe 3. **2.-** Déclaration CE de conformité. Annexe 4. **3.-** Certificat de conformité CE. Annexe 5.
Dispositifs de retenue électromagnétique.	Entrée en vigueur 01/10/2004 UNE-EN 1155:2003. **Depuis 01/10/2010 UNE-EN 1155:2003 /AC 2006.**	**À utiliser obligatoirement sur les portes EI qui sont habituellement ouvertes.** Avec Ferme-portes: 1º=3, 2º=8, 4º=1, 5º=1 Sans Ferme-portes: 1º=3, 2º=5, 4º=1, 5º=1	**1** Ce système implique une certification complète du produit par un organisme de certification notifié	**1.-** Marquage CE. Étiquetage CE. Annexe 3. **2.-** Déclaration CE de conformité. Annexe 4. **3.-** Certificat de conformité CE. Annexe 5.
Serrures.	Entrée en vigueur 01/06/2006 UNE-EN 12209:2004. **Depuis 01/06/2006 UNE-EN 12209:2004 /AC 2008.**	1º=3, 2º=M-S-X, 4º=1, 5º=0	**1** Ce système implique une certification complète du produit par un organisme de certification notifié	**1.-** Marquage CE. Étiquetage CE. Annexe 3. **2.-** Déclaration CE de conformité. Annexe 4. **3.-** Certificat de conformité CE. Annexe 5.

3.- PORTES MULTIPORT.

3.1.- FICHE TECHNIQUE DU PRODUIT.

Portes Multiport

Les portes multiport sont une variante de la porte coupe-feu, mais sans les performances de résistance au feu, en vue d'offrir un produit économique avec la solidité et durabilité d'une porte coupe-feu.

Les usages et applications sont les mêmes que ceux qui sont fournis par nos portes multi-usages, mais avec une amélioration dans la qualité des matériaux et une résistance globale du produit.

Ainsi, tout comme les portes coupe-feu, la porte est formée d'une huisserie métallique de 1,5 mm d'épaisseur, soudée aux angles, et un panneau de 61 mm d'épaisseur avec une tôle de 0,6 mm à l'intérieur de laquelle se trouve une planche d'isolation EPS.

Les accessoires peuvent être les mêmes que sur les portes coupe-feu comme par exemple, des oculus, des barres anti-panique, des serrures spéciales, des ressorts ferme-portes, contrôle d'accès, brise-vent, etc.

La finition standard sera en tôle prélaquée blanche huitre similaire au RAL 9002 et huisserie noire 9005 ou blanche comme celle du vantail ; et comme finitions spéciales, d'autres RAL et imitation bois.

En définitive, la porte multiport est demandée lorsqu'une porte multi-usages est nécessaire, mais plus solide et résistante.

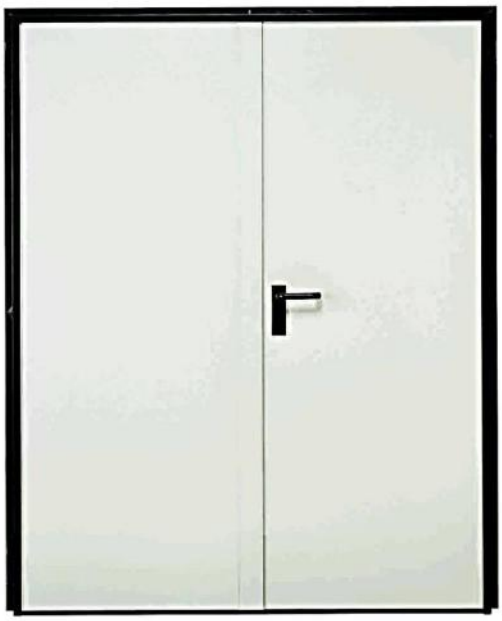

3.- PORTES MULTIPORT.

3.1.- FICHE TECHNIQUE DU PRODUIT.

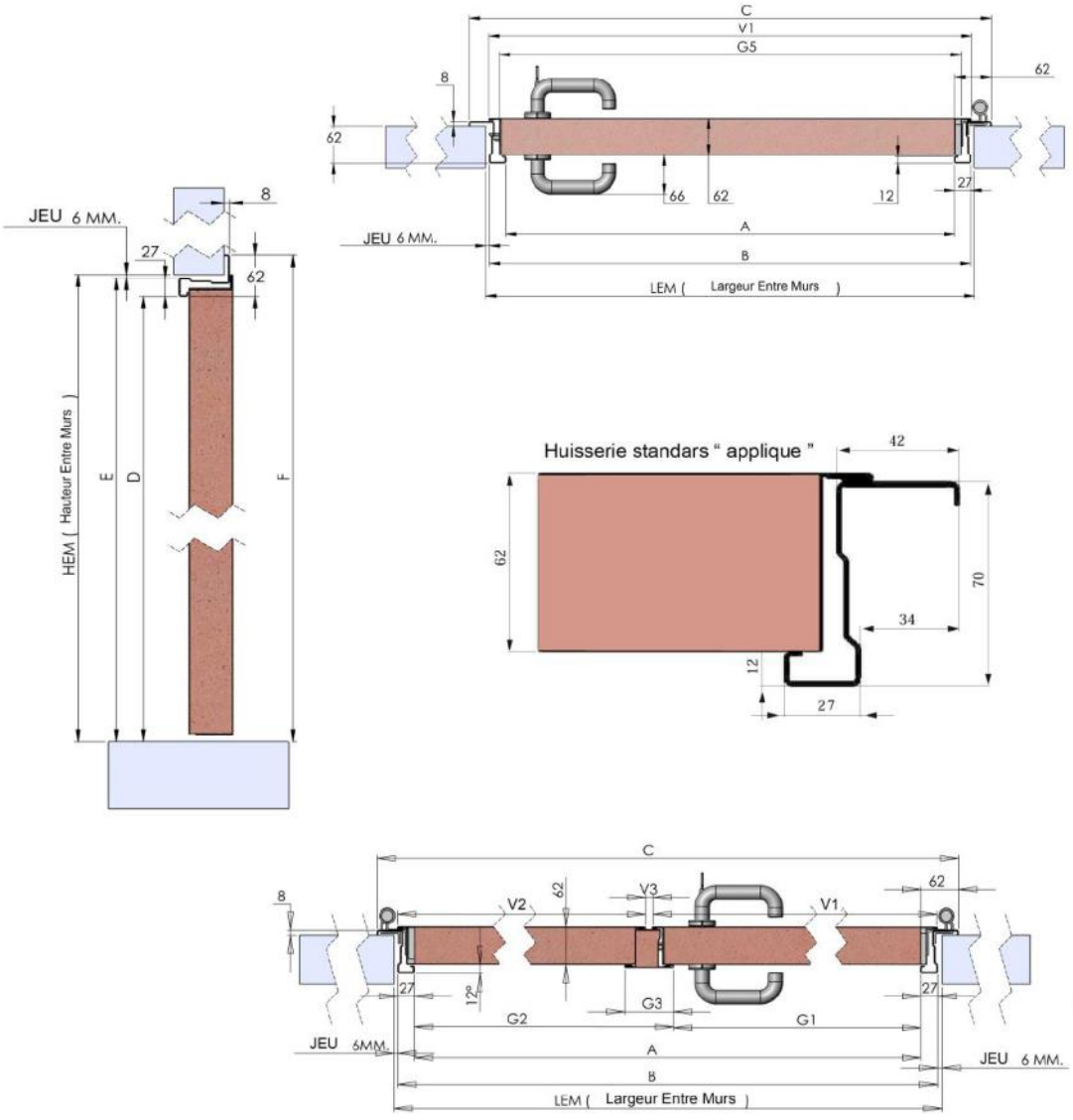

					Égaux	Inégaux
1 vantail	COTE	FORMULE	2 vantaux	COTE	FORMULES	
LARGEUR	LEM	B+12	LARGEUR	LEM	B+12	B+12
	A	LEM-66		A	LEM-66	LEM-66
	B	A+54		B	A+54	A+54
	C	A+124		C	A+124	A+124
	V1	B+5		G1	(A-70) / 2	G1
	G5	B-35		G2	A-G1	A-G1
HAUTEUR	HEM	E+6		G3	78,5	78,5
	D	HEM-33		V1	G1+59,5	G1+59,5
	E	D+27		V2	G2-10,5	G2-10,5
	F	D+62		V3	11,5	11,5
			HAUTEUR	HEM	E+6	E+6
				D	HEM-33	HEM-33
				E	D+27	D+27
Tolérance dimensions +/- 3 mm				F	D+62	D+62

3.- PORTES MULTIPORT.

3.1.- FICHE TECHNIQUE DU PRODUIT.

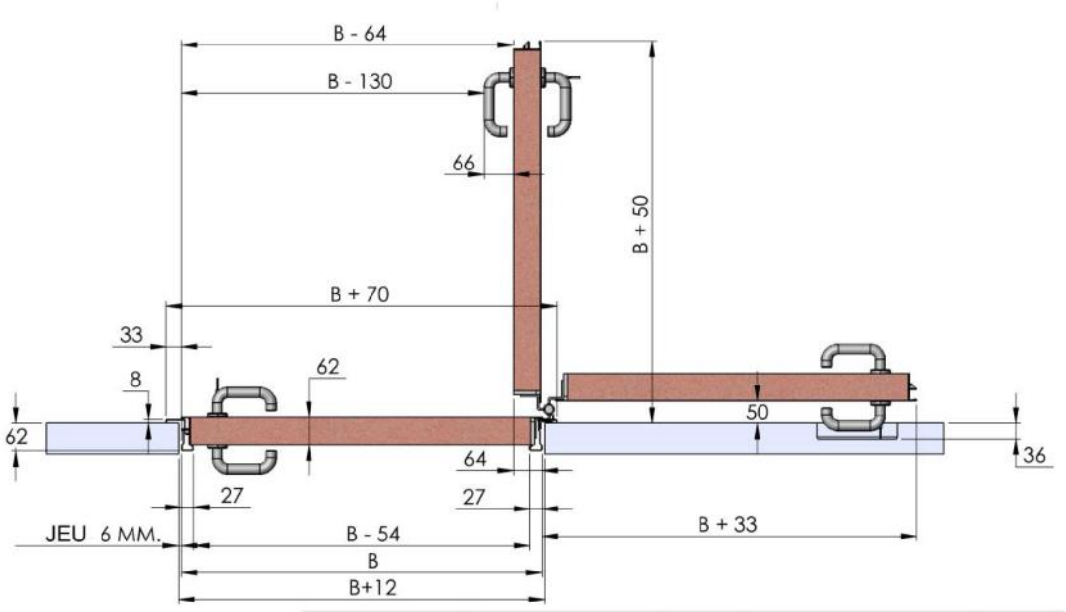

Tolérance dimensions +/- 3 mm

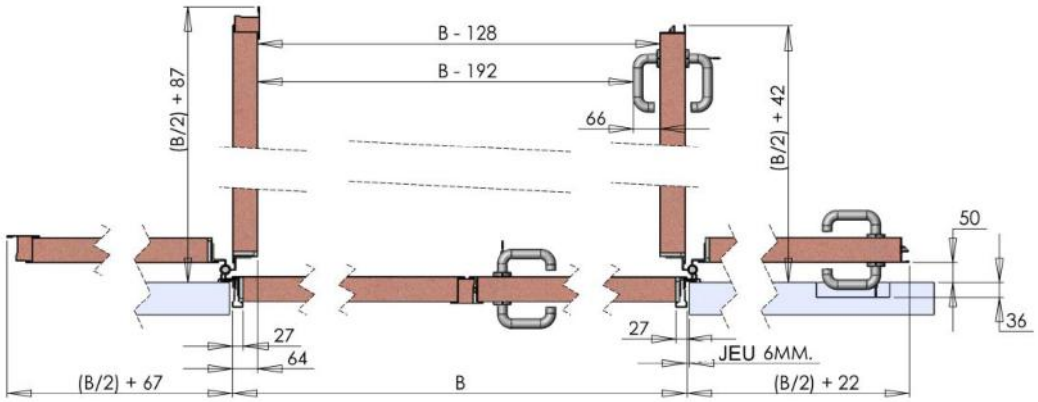

3.- PORTES MULTIPORT.

3.2.- TYPES D'INSTALLATIONS.

Voir paragraphe 2.2 dans Portes coupe-feu Pag. 20

3.3.- INSTRUCTIONS DE MONTAGE ET DE MAINTENANCE.

Voir paragraphe 2.2 dans Portes coupe-feu Pag. 28

3.- PORTES MULTIPORT.

	Dimensions	Huisserie	RAL Vantail	RAL Huisserie
3-4.- DIMENSIONS PORTES.	Standard	MS, MSA	9002	9005, 9002

Dimensions de Porte. Tenir compte du jeu entre les dimensions B x E de la porte et celles de l'ouverture réelle de la cloison selon l'installation prévue.

Multiport hauteur 2043 passage libre

Dimensions porte	Recouvrement	Passage libre	Maçonnerie	G1 Passage Act.	L'ouverture
Code	Total (mm)	A x D (m.m)	B x E (m.m)	Vantaux (G2 + G1)	Droite /Gauche
84210 / 84200	875 x 2105	751 x **2043**	805 x 2070	1	D
84211 / 84201	875 x 2105	751 x 2043	805 x 2070	1	G
84212 / 84202	925 x 2105	801 x 2043	855 x 2070	1	D
84213 / 84203	925 x 2105	801 x 2043	855 x 2070	1	G
84214 / 84204	975 x 2105	851 x 2043	905 x 2070	1	D
84215 / 84205	975 x 2105	851 x 2043	905 x 2070	1	G
84216 / 84206	1075 x 2105	951 x 2043	1005 x 2070	1	D
84217 / 84207	1075 x 2105	951 x 2043	1005 x 2070	1	G
84218 / 84208	1175 x 2105	1051 x 2043	1105 x 2070	1	D
84219 / 84209	1175 x 2105	1051 x 2043	1105 x 2070	1	G
84620 / 84600	1275 x 2105	1151 x 2043	1205 x 2070	2 (350+**801**)	D
84621 / 84601	1275 x 2105	1151 x 2043	1205 x 2070	2 (**801**+350)	G
84622 / 84602	1325 x 2105	1201 x 2043	1255 x 2070	2 (400+**801**)	D
84623 / 84603	1325 x 2105	1201 x 2043	1255 x 2070	2 (**801**+400)	G
84624 / 84604	1375 x 2105	1251 x 2043	1305 x 2070	2 (450+**801**)	D
84625 / 84605	1375 x 2105	1251 x 2043	1305 x 2070	2 (**801**+450)	G
84626 / 84606	1475 x 2105	1351 x 2043	1405 x 2070	2 (710+**641**) *	D
84627 / 84607	1475 x 2105	1351 x 2043	1405 x 2070	2 (**641**+710) *	G
84628 / 84608	1575 x 2105	1451 x 2043	1505 x 2070	2 (760+**691**) *	D
84629 / 84609	1575 x 2105	1451 x 2043	1505 x 2070	2 (**691**+760) *	G
84630 / 84610	1695 x 2105	1571 x 2043	1625 x 2070	2 (820+**751**) *	D
84631 / 84611	1695 x 2105	1571 x 2043	1625 x 2070	2 (**751**+820) *	G
84632 / 84612	1795 x 2105	1671 x 2043	1725 x 2070	2 (870+**801**) *	D
84633 / 84613	1795 x 2105	1671 x 2043	1725 x 2070	2 (**801**+870) *	G
84634 / 84614	1895 x 2105	1771 x 2043	1825 x 2070	2 (920+**851**) *	D
84635 / 84615	1895 x 2105	1771 x 2043	1825 x 2070	2 (**851**+920) *	G
84636 / 84616	2095 x 2105	1971 x 2043	2025 x 2070	2 (1020+**951**) *	D
84637 / 84617	2095 x 2105	1971 x 2043	2025 x 2070	2 (**951**+1020) *	G
84638 / 84618	2295 x 2105	2171 x 2043	2225 x 2070	2 (1120+**1051**) *	D
84639 / 84619	2295 x 2105	2171 x 2043	2225 x 2070	2 (**1051**+1120) *	G

Premier code pour portes huisserie noire ral 9005 — * Vantaux égaux

Deuxième code pour portes huisserie blanche ral 9002 — Tolérance dimensions +/- 3 mm

La liste précédente inclut la porte complète avec les accessoires standard **cod. 10083**, charnières serrure standard, pattes de fixation dans le cas d'une huisserie type MS.

Les portes à un vantail sont palettisées en 20 unités.

3.- PORTES MULTIPORT.

3-4.- DIMENSIONS PORTES.

Dimensions	Huisserie	RAL Vantail	RAL Huisserie
Standard	MS, MSA	9002	9005, 9002

Dimensions de Porte. Tenir compte du jeu entre les dimensions B x E de la porte et celles de l'ouverture réelle de la cloison selon l'installation prévue.

Multiport hauteur 2113 passage libre

Dimensions porte	Recouvrement	Passage libre	Maçonnerie	G1 Passage Act.	L'ouverture
Code	Total (mm)	A x D (m.m)	B x E (m.m)	Vantaux (G2 + G1)	Droite /Gauche
84310 / 84300	875 x 2175	751 x **2113**	805 x 2140	1	D
84311 / 84301	875 x 2175	751 x 2113	805 x 2140	1	G
84312 / 84302	925 x 2175	801 x 2113	855 x 2140	1	D
84313 / 84303	925 x 2175	801 x 2113	855 x 2140	1	G
84314 / 84304	975 x 2175	851 x 2113	905 x 2140	1	D
84315 / 84305	975 x 2175	851 x 2113	905 x 2140	1	G
84316 / 84306	1075 x 2175	951 x 2113	1005 x 2140	1	D
84317 / 84307	1075 x 2175	951 x 2113	1005 x 2140	1	G
84318 / 84308	1175 x 2175	1051 x 2113	1105 x 2140	1	D
84319 / 84309	1175 x 2175	1051 x 2113	1105 x 2140	1	G
84820 / 84800	1275 x 2175	1151 x 2113	1205 x 2140	2 (350+**801**)	D
84821 / 84801	1275 x 2175	1151 x 2113	1205 x 2140	2 (**801**+350)	G
84822 / 84802	1325 x 2175	1201 x 2113	1255 x 2140	2 (400+**801**)	D
84823 / 84803	1325 x 2175	1201 x 2113	1255 x 2140	2 (**801**+400)	G
84824 / 84804	1375 x 2175	1251 x 2113	1305 x 2140	2 (450+**801**)	D
84825 / 84805	1375 x 2175	1251 x 2113	1305 x 2140	2 (**801**+450)	G
84826 / 84806	1475 x 2175	1351 x 2113	1405 x 2140	2 (710+**641**) *	D
84827 / 84807	1475 x 2175	1351 x 2113	1405 x 2140	2 (**641**+710) *	G
84828 / 84808	1575 x 2175	1451 x 2113	1505 x 2140	2 (760+**691**) *	D
84829 / 84809	1575 x 2175	1451 x 2113	1505 x 2140	2 (**691**+760) *	G
84830 / 84810	1695 x 2175	1571 x 2113	1625 x 2140	2 (820+**751**) *	D
84831 / 84811	1695 x 2175	1571 x 2113	1625 x 2140	2 (**751**+820) *	G
84832 / 84812	1795 x 2175	1671 x 2113	1725 x 2140	2 (870+**801**) *	D
84833 / 84813	1795 x 2175	1671 x 2113	1725 x 2140	2 (**801**+870) *	G
84834 / 84814	1895 x 2175	1771 x 2113	1825 x 2140	2 (920+**851**) *	D
84835 / 84815	1895 x 2175	1771 x 2113	1825 x 2140	2 (**851**+920) *	G
84836 / 84816	2095 x 2175	1971 x 2113	2025 x 2140	2 (1020+**951**) *	D
84837 / 84817	2095 x 2175	1971 x 2113	2025 x 2140	2 (**951**+1020) *	G
84838 / 84818	2295 x 2175	2171 x 2113	2225 x 2140	2 (1120+**1051**) *	D
84839 / 84819	2295 x 2175	2171 x 2113	2225 x 2140	2 (**1051**+1120) *	G

Premier code pour portes huisserie noire ral 9005

Deuxième code pour portes huisserie blanche ral 9002

* Vantaux égaux

Tolérance dimensions +/- 3 mm

La liste précédente inclut la porte complète avec les accessoires standard **cod. 10083**, charnières serrure standard, pattes de fixation dans le cas d'une huisserie type MS.

Les portes à un vantail sont palettisées en 20 unités.

3.- PORTES MULTIPORT.

3-4.- DIMENSIONS PORTES.

Dimensions	Huisserie	RAL Vantail	RAL Huisserie
Spéciales	MS, MSA	9002	9005, 9002

Multiport

MULTIPORT 1 VANTAIL

Tolérance dimensions +/- 3 mm

Dimensions de porte mm Ouverture en maçonnerie		HAUTEUR				
		1800 - 2000	2005 - 2195	2200 - 2400	2405 - 2695	2700 - 3000
LARGEUR	400 - 805	Sur Mesure				
	810 - 1005					
	1010 - 1200					
	1205 - 1350					

Dimensions de Porte. Tenir compte du jeu entre les dimensions B x E de la porte et celles de l'ouverture réelle de la cloison selon l'installation prévue.

Multiport

MULTIPORT 2 VANTAUX Égales sauf indication contraire. Tolérance dimensions +/- 3 mm

Dimensions de porte mm Ouverture en maçonnerie		HAUTEUR				
		1800 - 2000	2005 - 2195	2200 - 2400	2405 - 2695	2700 - 3000
LARGEUR	800 - 1205	Sur Mesure				
	1210 - 1625					
	1630 - 2025					
	2030 - 2395					
	2400 - 2600					
	2605 - 2720					

Dimensions de Porte. Tenir compte du jeu entre les dimensions B x E de la porte et celles de l'ouverture réelle de la cloison selon l'installation prévue.

Les portes à 1 vantail de plus de **1105 mm** de largeur sont fabriquées en **tôle galvanisée**.
Les portes à 1 et 2 vantaux de plus de **2132 mm** de hauteur sont fabriquées en **tôle galvanisée.**
Les portes à 2 vantaux de plus de **2220 mm** de largeur sont fabriquées en **tôle galvanisée**.

La liste précédente et suivante inclut la porte complète avec les accessoires standard **cod. 10083,** charnières, serrure standard, pattes de fixation dans le cas d'une huisserie type MS.

Les portes à un vantail sont palettisées en 20 unités Si les dimensions le permettent.

3.- PORTES MULTIPORT.

3-5.- ACCESSOIRES ET VARIANTES.

3.5.1.- TERMINAISON ET FINITIONS VANTAUX AVEC HUISSERIES MS ET MSA

Nous détaillons dans le tableau ci-dessous les finitions des portes coupe-feu et leur coût :

		Huisserie MS-MSA	Vantail	Supplément de prix		
A0	Galvanisée	x	x	1 vantail 2 vantaux		* *
A1	Ral 9002 Ral 9005	x	x	1 vantail 2 vantaux		
A2	Ral 9002	x	x	1 vantail 2 vantaux		
A3	Autres Ral Std	x	x	Par vantail	Non applicable	**
A4	**Inox. 304** Ral Std.	**Non applicable**				
A5	PVC Bois Ral 9005	x	x	1 vantail 2 vantaux		** **
A6	Impr. Numé. **HQ** Ral 9005	x	x	Par vantail et côté		** Usage extérieur
A7	Impr. Numé. **MQ** Ral 9005	x	x	Par vantail et côté		** Usage extérieur
A8	Impr. Numé. **LQ** Ral 9005	x	x	Par vantail et côté		** Usage intérieur

* Les portes à 1 vantail de plus de **1105 mm** de largeur sont fabriquées en **tôle galvanisée**.
* Les portes à 1 et 2 vantaux de plus de **2132 mm** de hauteur sont fabriquées en **tôle galvanisée**.
* Les portes à 2 vantaux de plus de **2220 mm** de largeur sont fabriquées en **tôle galvanisée**.
** Supplément valable pour les portes dont les dimensions correspondent aux **dimensions standards.**

3.- PORTES MULTIPORT.

3-5.- ACCESSOIRES ET VARIANTES.

3.5.2.- HUISSERIES SPÉCIALES.

Tolérance dimensions +/- 3 mm

ME1 Huisserie englobant.

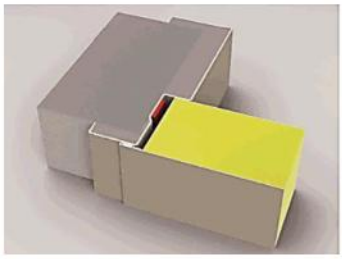

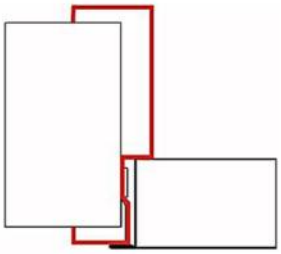

Voir Pag. 42 dans la section 2.5 portes coupe-feu

ME10 Huisserie englobant préparée pour joint.

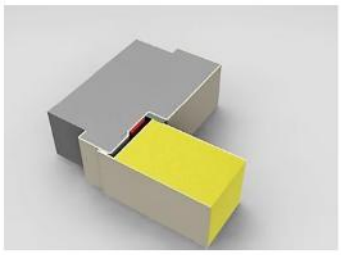

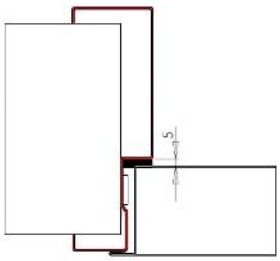

Voir Pag. 43 dans la section 2.5 portes coupe-feu

ME11 Huisserie englobant directe ouverture terminée

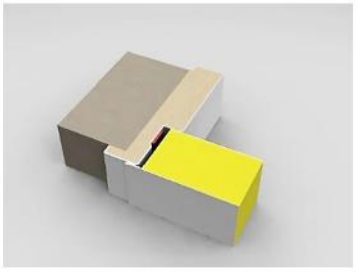

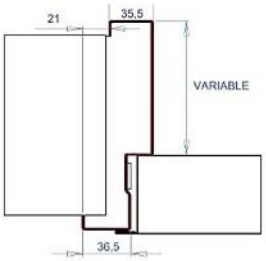

Voir Pag. 44 dans la section 2.5 portes coupe-feu

ME12 Huisserie englobant directe ouverture terminée préparée pour joint.

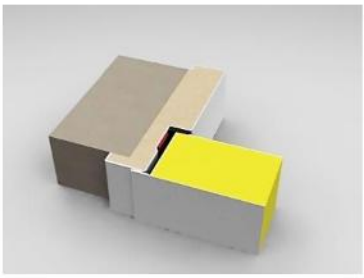

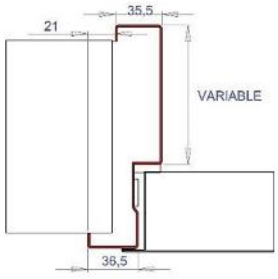

Voir Pag. 45 dans la section 2.5 portes coupe-feu

3.- PORTES MULTIPORT.

3-5.- ACCESSOIRES ET VARIANTES.

3.5.2.- HUISSERIES SPÉCIALES.

Tolérance dimensions +/- 3 mm

ME3 Couloir - tunnel

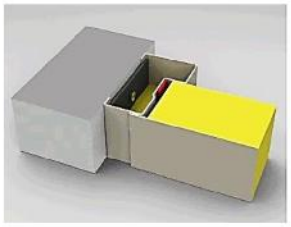

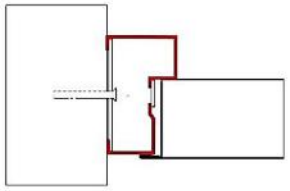

Voir Pag. 46 dans la section 2.5 portes coupe-feu

ME13 Huisserie couloir préparée pour joint.

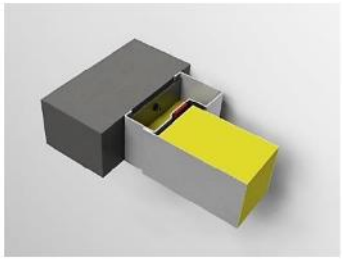

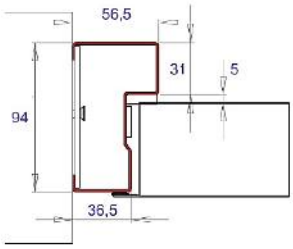

Voir Pag. 46 dans la section 2.5 portes coupe-feu

ME4 pour cloison sèche mobile.

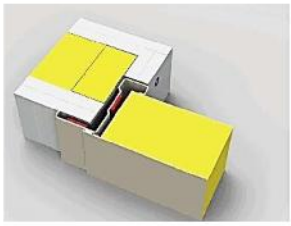

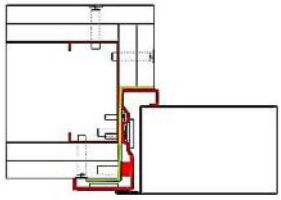

Voir Pag. 46 dans la section 2.5 portes coupe-feu

ME5 Huisserie MSA et précadre métallique de 60x20 avec pattes

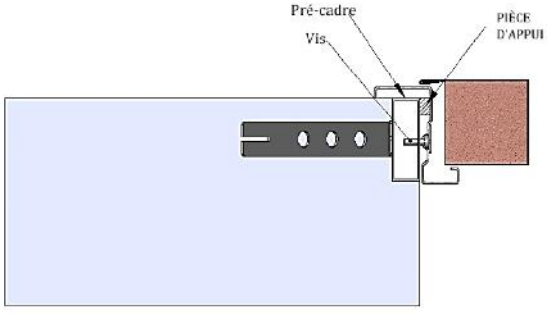

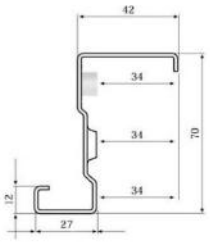

Voir Pag. 47 dans la section 2.5 portes coupe-feu

3.- PORTES MULTIPORT.

3-5.- ACCESSOIRES ET VARIANTES.

3.5.2.- HUISSERIES SPÉCIALES.

ME6 Possède une huisserie MSA et un précadre métallique de 60x20.

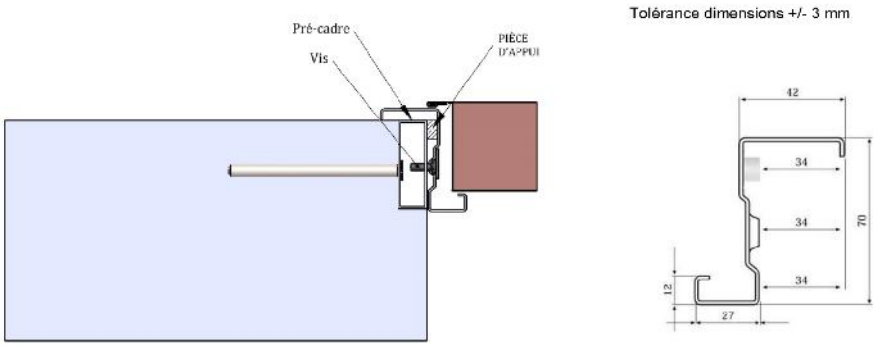

Voir Pag. 47 dans la section 2.5 portes coupe-feu

MSA Possède une huisserie MSA directement vissée au mur.

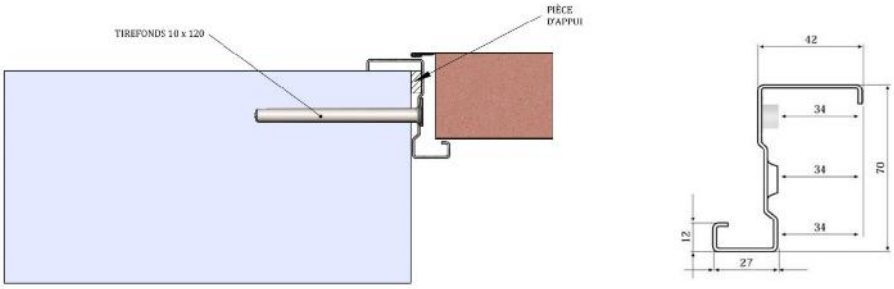

Voir Pag. 48 dans la section 2.5 portes coupe-feu

ME8 Elle possède une huisserie MSA et un ' L ' englobant.

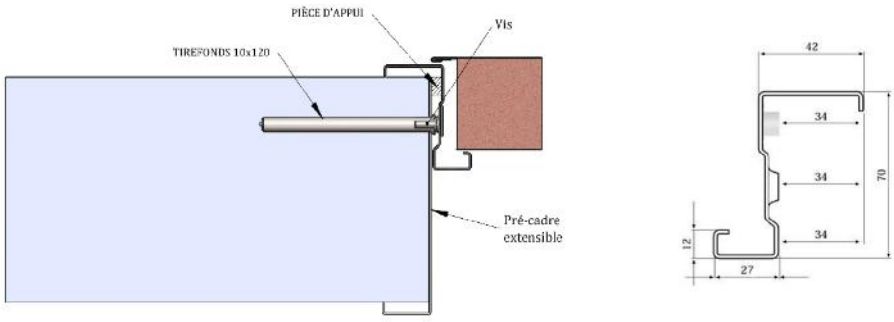

Voir Pag. 48 dans la section 2.5 portes coupe-feu

3.- PORTES MULTIPORT.

3-5.- ACCESSOIRES ET VARIANTES.

3.5.2.- HUISSERIES SPÉCIALES.

ME9 **Elle possède une huisserie MSA et des pattes d'angles.**

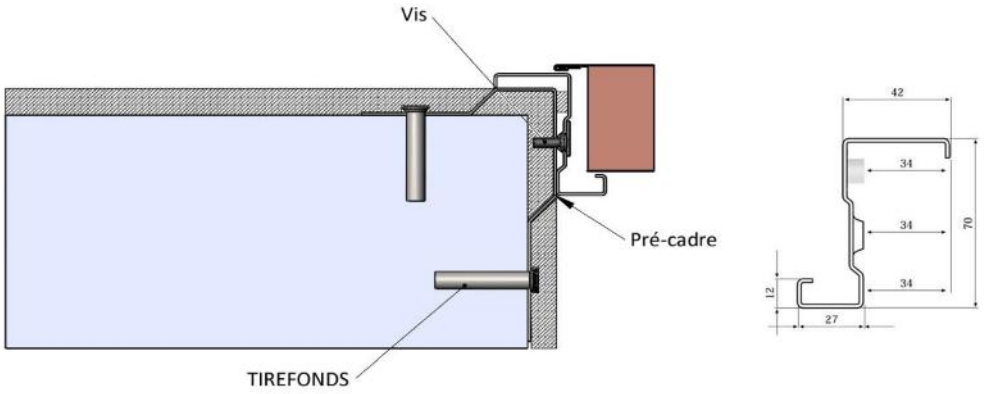

Voir Pag. 49 dans la section 2.5 portes coupe-feu

3.5.3.- IMPOSTES HUISSERIES SPÉCIALES.

FS1 **Imposte supérieure standard.**

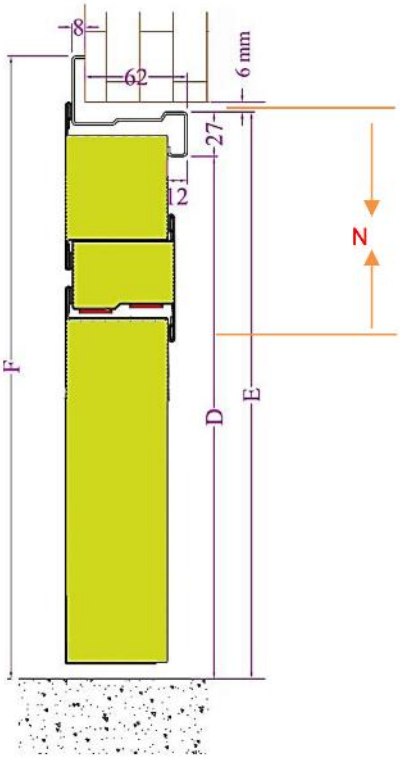

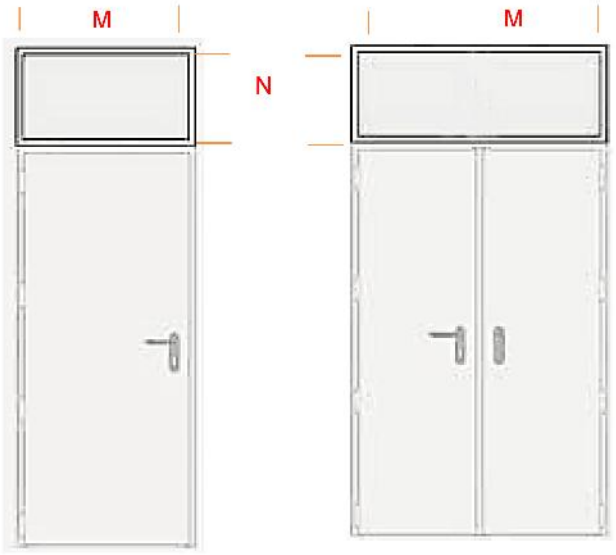

Voir Pag. 50 dans la section 2.5 portes coupe-feu

3.- PORTES MULTIPORT.

3-5.- ACCESSOIRES ET VARIANTES.

3.5.3.- IMPOSTES HUISSERIES SPÉCIALES.

FS2 Imposte supérieure à ras pour panneautage.

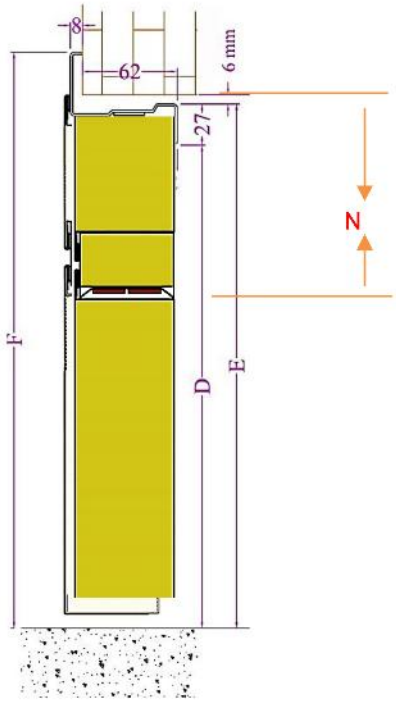

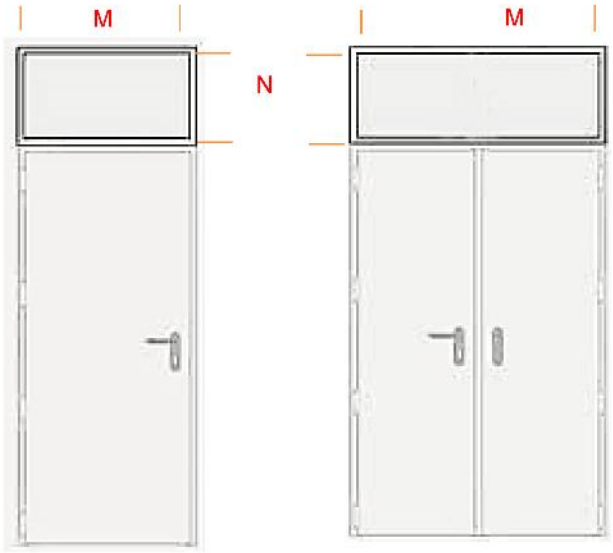

Voir Pag. 50 dans la section 2.5 portes coupe-feu

3.- PORTES MULTIPORT.

3-5.- ACCESSOIRES ET VARIANTES.

3.5.3.- ACCESSOIRES ET QUINCAILLERIE.

Voir Pag. 51 dans la section 2.5 portes coupe-feu

Il existe en outre la possibilité d'incorporer des grilles de ventilation.

Multiport

Accessoire	Kit Rechange		Intégré	
	Code	Prix	Code	Supplément
Grille de ventilation 1V 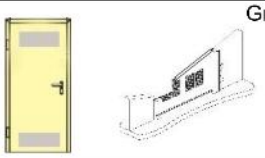	--------	--------	10401	
Grille de ventilation 2V 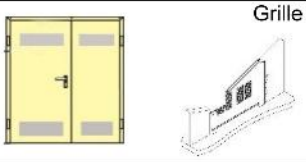	--------	--------	10402	

3.- PORTES MULTIPORT.

3-6.- RÈGLEMENTATION APPLICABLE.

En général, nos portes multiport sont destinées à des environnements intérieurs tels que des débarras et garages, mais parfois les portes vont directement à l'extérieur. Dans ce cas, il existe une norme qui contient un certain nombre de performances obligatoires pour les portes piétonnes d'extérieur.

Il s'agit de la norme **EN 14351-1:2006 + A1 2010.**

Vous trouverez ci-joint l'étiquette du marquage CE du produit et la déclaration de performance du fabricant.

rubio PUERTAS METÁLICAS — DÉCLARATION DE PERFORMANCES N°:

1. Nom et code d'identification :
Dénomination: **Porte**
Code

2. Nom et adresse du fabricant :
RUBIO, CARPINTERIA METÁLICA Y CERRAJERIA, S.L.
Ctra. Masía del Juez, 61, 46909 Torrent - Valencia - España

3. Utilisation prévue:
Porte métallique piétonne

4. Systèmes d'évaluation et de vérification de la constance des performances :
Système 3 : contrôle de production à l'usine

5. Organisme notifié :
Nom : **Tecnalia Research and Innovation**
N° : **1292**
Tâche réalisée : **réalisation d'essais de type et publication de rapports.**

6. Performances déclarées

Principales caractéristiques	Performances	Norme harmonisée
		EN 14351-1:2006+A1:2010

* Les performances du produit identifié au point 1 sont conformes aux performances déclarées au point 6.
* La présente déclaration de performances est délivrée sous l'unique responsabilité du fabricant indiqué au point 2.

* Signé par et au nom du fabricant par :

Signature :

Lieu et date de délivrance
Torrent,

RÈGLEMENT (UE) N° 305/2011 DU PARLEMENT EUROPÉEN ET DU CONSEIL établissant des conditions harmonisées de commercialisation pour les produits de construction et abrogeant la directive 89/106/CEE du Conseil

* en cours d'obtention

4.- TRAPPES DE VISITE COUPE-FEU AVEC CHARNIÈRE INVISIBLE

4.1.- FICHE TECHNIQUE DU PRODUIT.

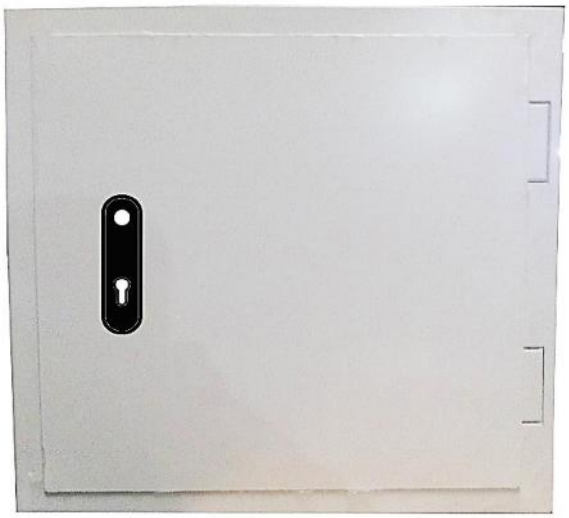

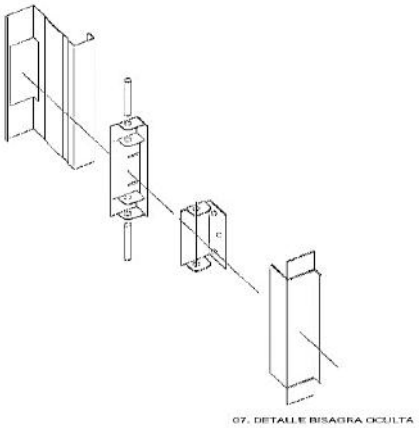

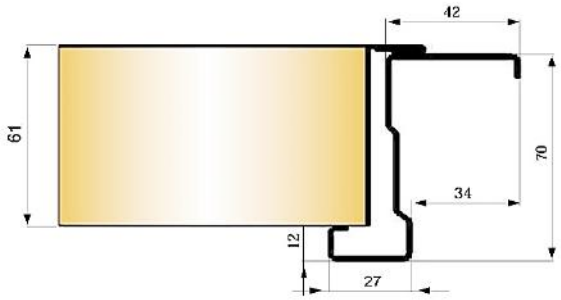

Tolérance dimensions +/- 3 mm

Avec ce système breveté, nous avons voulons répondre à la demande actuelle de trappes de visites avec charnière invisible de nos clients.
Les trappes de visites n'incorporent plus les charnières conventionnelles des portes coupe-feu sauf si elles sont faites à partir de portes coupe-feu et uniquement si l'on incorpore le pas inférieur de la partie de l'huisserie, auquel cas elles seront considérées comme un accessoire qui sera incorporé à une porte et les certificats d'essai seront ceux d'une porte.
Avec ce modèle nous couvrons les dimensions allant jusqu'à 800 x 1200 d'ouverture en maçonnerie avec un certificat de résistance au feu nouveau, exprimé pour ce modèle de charnière invisible.
Une donnée à prendre en compte sur ce modèle est que les degrés d'ouverture sont limités à **110 º** .

4.- TRAPPES DE VISITE COUPE-FEU AVEC CHARNIÈRE INVISIBLE

4.1.- FICHE TECHNIQUE DU PRODUIT.

Dimensions de Porte. Tenir compte du jeu entre les dimensions D x E de la porte et celles de l'ouverture réelle de la cloison selon l'installation prévue.

Il existe la possibilité d'installer des charnières standards apparentes comme celles des portes coupe-feu. Toujours consulter l'usine sur le type de charnière à poser.

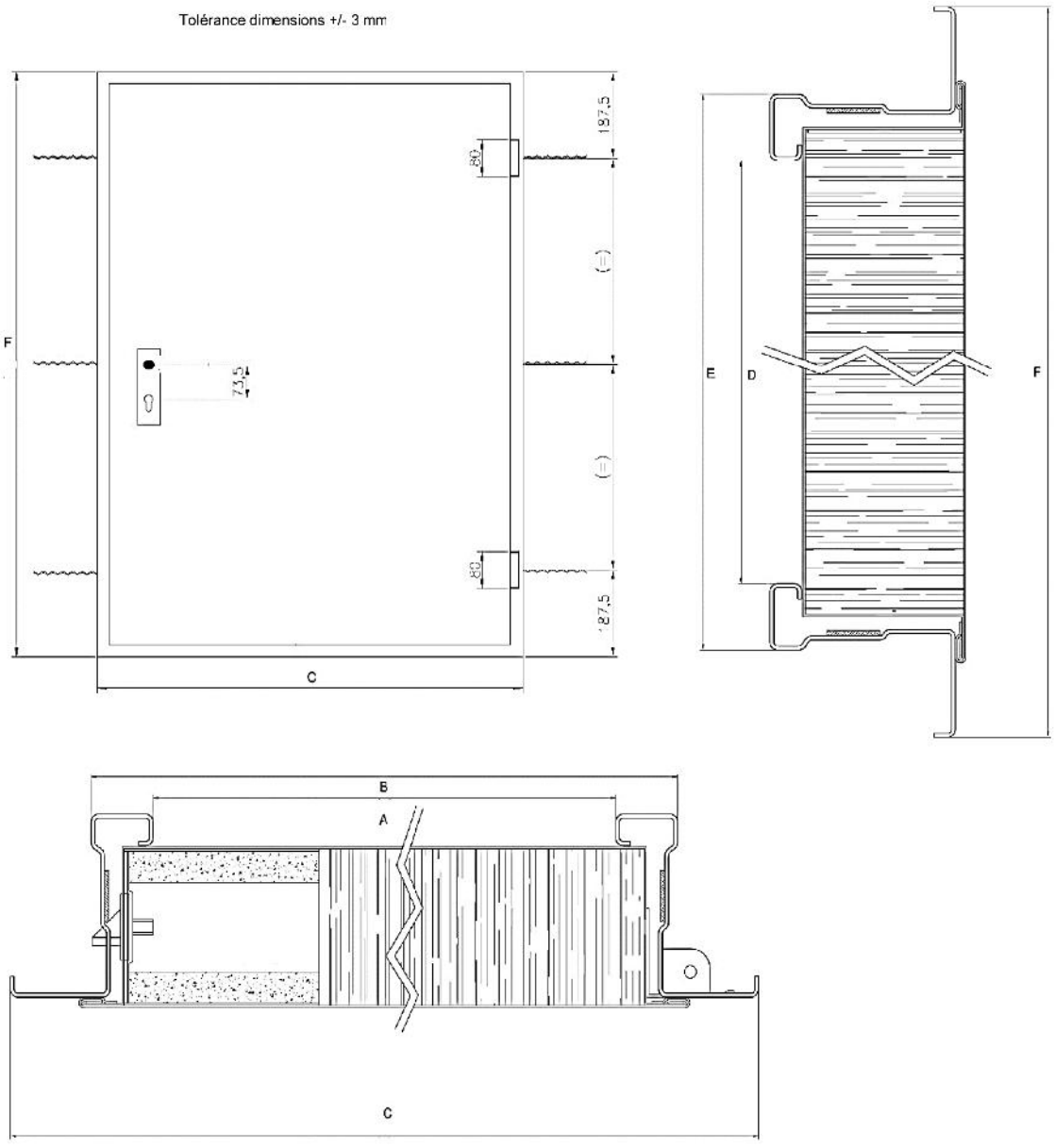

Il existe des dimensions de **hauteur minimale** à partir desquelles ni ces charnières invisibles, ni les apparentes pour porte ne peuvent être fixées. Nous décidons, pour règle générale , que pour les hauteurs inférieures à **450 mm** (cote E) nous ne pouvons pas poser ces deux types de charnières testées. Dans ces cas précis, nous installerons des charnières de plus petite taille, qui n'ont pas été testées car c'est l'unique possibilité pour le moment.

4.- TRAPPES DE VISITE COUPE-FEU AVEC CHARNIÈRE INVISIBLE

4.2.- TYPES D'INSTALLATIONS.

Le type d'installation pour les trappes de visite est unique car ne s'agissant pas d'une porte piétonne, son usage est plutôt limité à la porte de visite
qui doit obligatoirement être incorporée en vertu de la règlementation.

Huisserie type MS

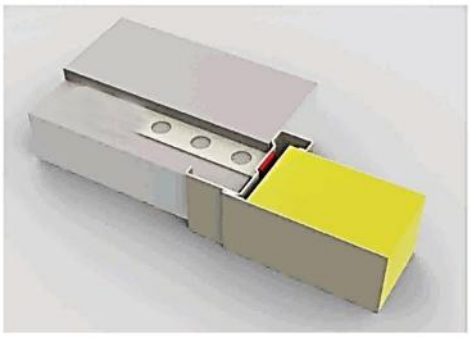

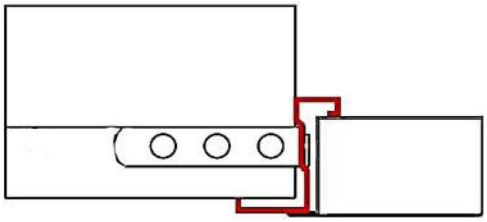

Voici notre conception d'huisserie standard. Si vous n'indiquez rien concernant l'huisserie dans vos commandes, les portes auront ce type d'huisserie.

Il s'agit d'une huisserie typique en Z, avec des pattes pour la fixation de la porte, également appelée huisserie d'angle. Une aile de l'huisserie recouvre le mur sur 34 mm tel qu'on peut le voir sur le plan de coupe avec cotes sur la fiche technique qui
apparait plus loin.

D'autres type d'installations peuvent également être utilisées comme celles indiquées au paragraphe 2.2 dans Portes coupe-feu Pag. 20 , mais elles ne sont pas habituelles.

Huisserie type MSA directement vissée au mur.

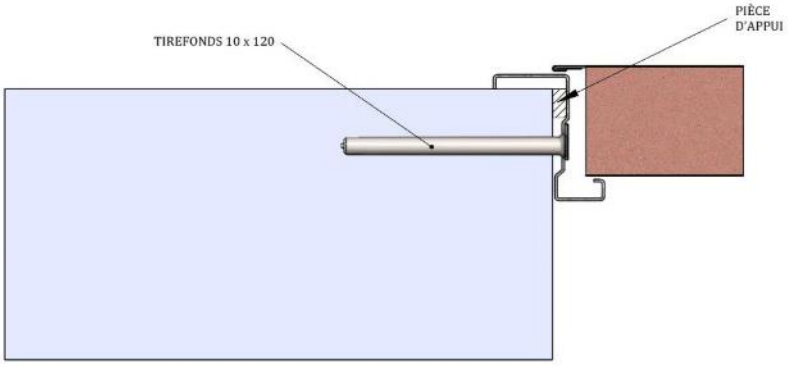

C'est le type d'installation le plus facile à installer mais qui sera difficilement optimale car l'huisserie type MSA est directement posée sur la maçonnerie sans précadre et doit absorber toutes les irrégularités de la maçonnerie, ce qui rend l'aplomb difficile.

4.3.- INSTRUCTIONS DE MONTAGE ET DE MAINTENANCE.

Bien qu'il n'existe pas de règlementation en vigueur en la matière, on peut utiliser
le contenu découlant de la règlementation des portes coupe-feu quant au montage
et à la maintenance.
paragraphe 2.2 dans Portes coupe-feu Pag. 28 , mais elles ne sont pas habituelles.

4.- TRAPPES DE VISITE COUPE-FEU AVEC CHARNIÈRE INVISIBLE.

4.4.- DIMENSIONS TRAPPES DE VISITE COUPE-FEU.

Dimensions	Huisserie	RAL Vantail	RAL Huisserie
Standard	MS	9002	9002

Dimensions de Porte. Tenir compte du jeu entre les dimensions B x E de la porte et celles de l'ouverture réelle de la cloison selon l'installation prévue.

	Recouvrement	Passage libre	Maçonnerie		L'ouverture	Tolérance dimensions +/- 3 mm	
Code	Total (mm)	A x D (m.m)	B x E (m.m)	Vantaux	Droite /Gauche	EI2	minutes
43011	470 x 570	346 x 446	400 x 500	1	D / G	60	
42504	570 x 570	446 x 446	500 x 500	1	D / G	60	
43012	570 x 670	446 x 546	500 x 600	1	D / G	60	
42771	570 x 770	446 x 646	500 x 700	1	D / G	60	
43013	570 x 870	446 x 746	500 x 800	1	D / G	60	
43014	570 x 970	446 x 846	500 x 900	1	D / G	60	
43015	570 x 1070	446 x 946	500 x 1000	1	D / G	60	
43016	570 x 1170	446 x 1046	500 x 1100	1	D / G	60	
43134	670 x 570	546 x 446	600 x 500	1	D / G	60	
43017	670 x 670	546 x 546	600 x 600	1	D / G	60	
42794	670 x 770	546 x 646	600 x 700	1	D / G	60	
43018	670 x 870	546 x 746	600 x 800	1	D / G	60	
43019	670 x 970	546 x 846	600 x 900	1	D / G	60	
43020	670 x 1070	546 x 946	600 x 1000	1	D / G	60	
43021	670 x 1170	546 x 1046	600 x 1100	1	D / G	60	
43022	770 x 570	646 x 446	700 x 500	1	D / G	60	

Ces références sont celles qui nous avons en stock, plus ou moins disponibles pour le moment, mais il est possible de réaliser des trappes de visite dans d'autres dimensions, voire à deux vantaux.

4.- TRAPPES DE VISITE COUPE-FEU AVEC CHARNIÈRE INVISIBLE

4.5.- ACCESSOIRES.

Accessoire	Kit Rechange Code	Kit Rechange Prix	Intégré Code	Intégré Supplément
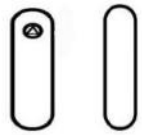 Triangle trappe de visite	21643		049	
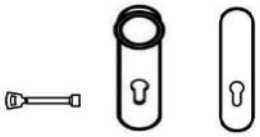 Triangle/bouton moleté	10128		004	
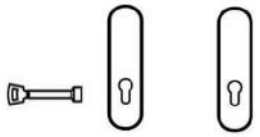 Triangle/bouton moleté	10095		006	
	10047		003	
Joint intumescent. Prix au mètre linéaire.	21283		----------	
Joint ignifuge **BS** pour portes coupe-feu. Prix au mètre linéaire.	26391		20994	
Cylindre double 40x40 laiton	10077		----------	
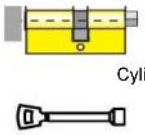 Cylindre Triangle/Bouton moleté 30+30 laiton	10908		----------	
Cylindre triangle trappe de visite	21752		----------	

* Produit qui n'est pas habituellement en stock.

4.- TRAPPES DE VISITE COUPE-FEU AVEC CHARNIÈRE INVISIBLE

4.5.- ACCESSOIRES.

	Kit Rechange		Intégré	
Accessoire	Code	Prix	Code	Supplément
UNIQUEMENT PLAQUE PLASTIQUE 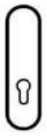	10104		----------	
	10106		----------	
	10108		----------	

* Produit qui n'est pas habituellement en stock.

4.- TRAPPES DE VISITE COUPE-FEU AVEC CHARNIÈRE INVISIBLE

4.6.- RÈGLEMENTATION APPLICABLE.

Nos trappes de visite coupe-feu ont été testées dans des laboratoires agréés et audités par ENAC selon la norme de résistance au feu **UNE EN 1634-1:2010**.

PRODUIT	LABORATOIRE	Nº ESSAI	CLASSEMENT
Trappe de visite 1V 60 min.	CIDEMCO	12735	EI_2 60
Trappe de visite 1V 60 min. charnière invisible	AIDICO - CTF	IE133788	EI_2 60

Avec charnières apparentes

La gamme des **largeurs** couvertes par le certificat est de **297 à 683 mm.** Dimensions ouverture en maçonnerie.
La gamme des **hauteurs** couvertes par le certificat est de **321 à 1477 mm.** Dimensions ouverture en maçonnerie.
La surface ne doit pas dépasser **0,915 m2 de surface** ouverture en maçonnerie.

Avec charnière invisible

La gamme des **largeurs** couvertes par le certificat est de **400 à 800 mm.** Dimensions ouverture en maçonnerie.
La gamme des **hauteurs** couvertes par le certificat est de **300 à 1200 mm.** Dimensions ouverture en maçonnerie.

À la date d'émission de ce catalogue, il n'existe aucune norme harmonisée en vigueur pour l'exigence du marquage CE sur les trappes de visite coupe-feu.
Dès que nous serons au courant du caractère obligatoire de cette norme de produit CE, nous le ferons savoir à tous nos clients de manière officielle.

Pour la question de la quincaillerie des trappes de visite, le marquage CE n'est pas obligatoire, tel qu'il est indiqué dans le CTE (Code technique de la construction) dans son paragraphe DB-SI. D'ailleurs, il n'y est fait aucune référence aux trappes de visite mais uniquement aux portes.

La plupart des accessoires que nous utilisons dans les portes de visite viennent des portes coupe-feu et disposent donc tous du marquage CE.

5.- PORTES COUPE-FEU COULISSANTES EI2 60-90-120-180 minutes.

5.1.- FICHE TECHNIQUE DU PRODUIT.

Porte métallique coulissante coupe-feu et homologuée par le laboratoire officiel, possédant les caractéristiques suivantes : (Description non contractuelle)

Pour l'élaboration des plaques, on utilise une tôle en acier de 1,2 mm sur les deux côtés. Le remplissage intérieur du module est constitué de laine de roche avec des fibrosilicates d'une densité appropriée. Grosseur totale du vantail 55-85-105 mm. Elle est fabriquée en modules d'environ 1000 mm de largeur et de la hauteur nécessaire en fonction de l'ouverture. Tous les modules ont un périmètre en forme de « U » en acier galvanisé de 1,8/2 mm. L' union entre les modules et le U du périmètre est réalisé au moyen de rivets de différentes tailles et longueurs.

Coupe-fumée et coffret de contrepoids fabriqué en tôle pliée en acier galvanisé de 1,2mm d'épaisseur.

La quincaillerie d'accrochage est en acier de la plus haute qualité, permettant un ajustement parfait à l'ouverture, car elle est réglable dans les trois plans de l'espace X, Y et Z.

Ouverture manuelle de la porte et fermeture par action combinée de l'électro-aimant et contrepoids.

Il est possible d'automatiser les portes pour que l'ouverture et la fermeture soient contrôlés électriquement par le moteur et le tableau de commande.

5.- PORTES COUPE-FEU COULISSANTES EI2 60-90-120-180 minutes.

5.1.- FICHE TECHNIQUE DU PRODUIT.

5.- PORTES COUPE-FEU COULISSANTES EI2 60-90-120-180 minutes.

5.1.- FICHE TECHNIQUE DU PRODUIT.

Modèle pour commande

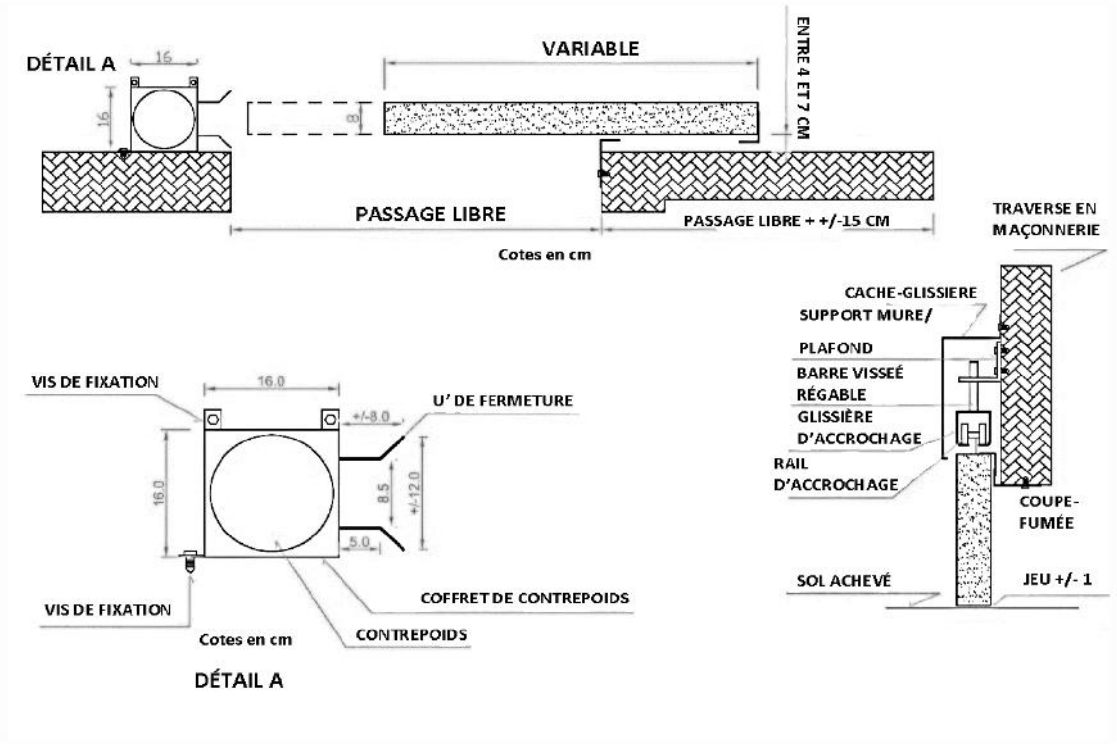

INDIQUER EI:
EI60 EI90 EI120 EI180

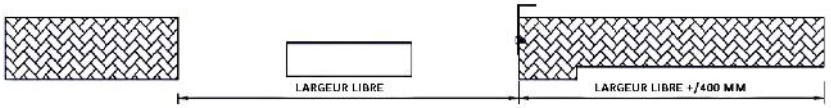

COCHER CE QUI CONVIENT:
CONTREPOIDS: AVANT OU ARRIÈRE
AMORTISSEUR IMPACT: OUI OU NON
AMORTISSEUR VITESSE: OUI OU NON
CACHE-GLISSIÈRE: OUI OU NON
ÉLECTRO-AIMANTS: OUI OU NON

TYPES DE SUPPORTS: POSER TOUR LES 90 CMS.
ANGLES À BETON UNIT. =
ANGLES À BRIQUE/BLOC UNIT. =
ANGLES SOUDÉS UNIT. =
ANGLES AU PLAFOND UNIT. =

OBSERVATIONS:

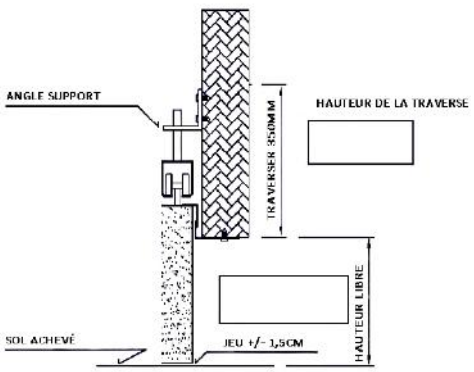

Tolérance dimensions +/- 3 mm

5.- PORTES COUPE-FEU COULISSANTES EI2 60-90-120-180 minutes.

5.2.- TYPES D'INSTALLATIONS.

Les portes coulissantes peuvent être du type suivant :

Portes coulissantes sur mur à un vantail et deux vantaux.

Mouvement horizontal.
Mouvement vertical guillotine (seulement un vantail).

Portes coulissantes sur mur à plusieurs vantaux télescopiques.

Mouvement horizontal.
Mouvement vertical guillotine.

5.3.- INSTRUCTIONS DE MONTAGE ET INSTALLATIONS.

Nous fournissons un service de montage clé en main en tout lieu.
Nous disposons d'instructions de montage, dans le cas où le client le souhaiterait, que nous joignons avec les documents d'envoi.

5.- PORTES COUPE-FEU COULISSANTES EI2 60-90-120-180 minutes.

5.4.- DIMENSIONS PORTES.

Fabriquée en modules d'acier lisse galvanisé de 1,2mm d'épaisseur des deux côtés et un périmètre en U en acier de 1,8/2mm remplissage intérieur en laine de roche de différentes densités en fonction des exigences de la porte. Finition galvanisée. Largeur de module +/- 1000mm. Quincaillerie d'accrochage, rails, chariots de force, manchons de raccordement et supports de plafond et paroi de la plus grande qualité.

Fonctionnement de la porte :

Ouverture manuelle et fermeture par électro-aimants et contrepoids.

Description		Recouvrement	Unités	Prix
M2 de porte coulissante coupe-feu **EI2 60 à 1 vantail**	+/- 28 Kg / m^2	**50+50+50 mm**	**m2**	
Augmentation **porte piétonne** incorporée sur **EI2 60**		**50+50+50 mm**	**Unit.**	
M2 de porte coulissante coupe-feu **EI2 90 à 1 vantail**	+/- 31 Kg / m2	**50+50+50 mm**	**m2**	
Supplément **porte piétonne** incorporée sur **EI2 90**		**50+50+50 mm**	**Unit.**	
M2 de porte coulissante coupe-feu **EI2 120 à 1 vantail.**	+/- 32 Kg / m2	**50+50+50 mm**	**m2**	
Augmentation **porte piétonne** incorporée sur **EI2 120**		**50+50+50 mm**	**Unit.**	
M2 de porte coulissante coupe-feu **EI2 180 à 1 vantail.**	+/ - 36 Kg / m2	**50+50+50 mm**	**m2**	
Installation et réglage sur ouverture terminée pour portes à 1 vantail :				**consulter**

Le transport sera etudié selon chaque cas.
L'application du facteur sur les m2 sera toujours sur les dimensions de **vantail** et pour connaitre les dimensions du **vantail** à partir de l'ouverture en maçonnerie, il faut augmenter de 100 mm la largeur et de 50 mm la hauteur de l'ouverture en maçonnerie.

Installations et transport, consulter dans chaque cas.

Portes à plus de 1 vantail et mécanisées/automatiques, consulter dans chaque cas.

5.5.- ACCESSOIRES.

Le fonctionnement normal de la porte est à ouverture manuelle et fermeture par électro-aimant et contrepoids, de sorte que les accessoires suivants peuvent être ajoutés à ces prix :

Électro-aimants : (Obligatoire)
Amortisseur hydraulique pour impact final. (En option) Recommandé pour portes de plus de 250 kg.
Régulateur de vitesse radial (En option) Recommandé pour portes de plus de 300 kg.

La finition des portes est toujours **galvanisée,** devant être peinte sur place en raison des retouches nécessaires pour l'installation et en général pour la grande taille des portes. En règle générale, les portes sont peintes après avoir été installées sur la maçonnerie et à la fin des travaux.

5.- PORTES COUPE-FEU COULISSANTES EI2 60-90-120-180 minutes.

5.6.- RÈGLEMENTATION APPLICABLE.

Les portes coupe-feu coulissantes ont été testées dans des laboratoires agréés et audités par ENAC selon la norme de résistance au feu **UNE EN 1634-1:2000.**

PRODUIT	LABORATOIRE	Nº RAPPORT	CLASSEMENT
Porte 1 vantail **60 minutes** coulissante.	AFITI - LICOF	7013/05_10	EI_2 60
Porte 1 vantail **60 minutes** + 1 porte piétonne.	AFITI - LICOF	1679T08_4	EI_2 60
Porte 1 vantail **60 minutes** guillotine.	AFITI - LICOF	7013/05_10.1	EI_2 60
Porte 1 vantail **90 minutes** coulissante.	AFITI - LICOF	7013/05_09	EI_2 90
Porte 1 vantail **90 minutes** + 1 porte piétonne.	AFITI - LICOF	1679T08_4	EI_2 90
Porte 1 vantail **90 minutes** guillotine.	AFITI - LICOF	7013/05_09.1	EI_2 90
Porte 1 vantail **120 minutes** coulissante.	AFITI - LICOF	7201/06_8	EI_2 120
Porte 1 vantail **120 minutes** + 1 porte piétonne.	AFITI - LICOF	1679T08_4	EI_2 120
Porte 1 vantail **120 minutes** guillotine.	AFITI - LICOF	7201/06_8.1	EI_2 120
Porte 1 vantail **180 minutes** coulissante.	AFITI - LICOF	7201/06_7	EI_2 180
Porte 1 vantail **180 minutes** guillotine.	AFITI - LICOF	7201/06_7.1	EI_2 180

Tolérance dimensions +/- 3 mm

Porte à 1 VANTAIL **EI2 60 coulissante** .La gamme de **largeurs vantail** couverte par le certificat est de **1333 à 3997 mm.** La gamme des **hauteurs vantail** couvertes par le certificat est de **630 à 3780 mm.** Dans les augmentations, on ne peut jamais dépasser la surface de **10,07 m2** de surface totale de vantail.
Porte à 1 VANTAIL **EI2 60 coulissante + piétonne** .La gamme de **largeurs vantail** couverte par le certificat est de **1202 à 2403 mm.** La gamme des **hauteurs vantail** couvertes par le certificat est de **1785 à 2380 mm.**
Porte à 1 VANTAIL **EI2 60** guillotine. La gamme de **largeurs vantail** couverte par le certificat est de **1333 à 3997 mm.** La gamme des **hauteurs vantail** couvertes par le certificat est de **630 à 3780 mm.** Dans les augmentations, on ne peut la surface de **10,07 m2** de surface totale de vantail.
Porte à 1 VANTAIL **EI2 90 coulissante** .La gamme de **largeurs vantail** couverte par le certificat est de **1333 à 3997 mm** La gamme des **hauteurs vantail** couvertes par le certificat est de **630 à 3780 mm.** Dans les augmentations, on ne peut jamais dépasser la surface de **10,07 m2** de surface totale de vantail.
Porte à 1 VANTAIL **EI2 90 coulissante + piétonne** .La gamme de **largeurs vantail** couverte par le certificat est de **1202 à 2403 mm**. La gamme des **hauteurs vantail** couvertes par le certificat est de **1785 à 2380 mm.**
Porte à 1 VANTAIL **EI2 90** guillotine. La gamme de **largeurs vantail** couverte par le certificat est de **1333 à 3997 mm.** La gamme des **hauteurs vantail** couvertes par le certificat est de **630 à 3780 mm.** Dans les augmentations, on ne peut jamais dépasser. la surface de **10,07 m2** de surface totale de vantail.
Porte à 1 VANTAIL **EI2 120 coulissante** .La gamme de **largeurs vantail** couverte par le certificat est de **1229 à 3687 mm**. La gamme des **hauteurs vantail** couvertes par le certificat est de **630 à 3777 mm.** Dans les augmentations, on ne peut jamais dépasser la surface de **9,29 m2** de surface totale de vantail.
Porte à 1 VANTAIL **EI2 120 coulissante + piétonne** .La gamme de **largeurs vantail** couverte par le certificat est de **1202 à 2403 mm.** La gamme des **hauteurs vantail** couvertes par le certificat est de **1785 à 2380 mm.**
Porte à 1 VANTAIL **EI2 120** guillotine. La gamme de **largeurs vantail** couverte par le certificat est de **1229 à 3687 mm.** La gamme des **hauteurs vantail** couvertes par le certificat est de **630 à 3777 mm.** Dans les augmentations, on ne peut jamais dépasser la surface de **9,29 m2** de surface totale de vantail.
Porte à 1 VANTAIL **EI2 180 coulissante.** La gamme des **largeurs vantail** couvertes par le certificat est de **1229 à 2458 mm.** La gamme des **hauteurs vantail** couvertes par le certificat est de **630 à 2518 mm.**
Porte à 1 VANTAIL **EI2 180 guillotine.** La gamme des **largeurs vantail** couvertes par le certificat est de **1229 à 2458 mm.** La gamme des **hauteurs vantail** couvertes par le certificat est de **630 à 2518 mm.**

6.- PORTES ACOUSTIQUES.

6.1.- FICHE TECHNIQUE DU PRODUIT.

Rw 43 dB

Porte métallique pivotante battante, avec système de fermeture universel.

Indice d'isolation acoustique au bruit aérien conforme à la norme UNE-EN ISO 140-3 :1995 Rw 43 Db.

Essai nº 21.005.591, réalisé par le LGAI de Barcelone. Disponibles en un et deux vantaux.

Ses usages et applications sont déterminés pour les endroits où il est nécessaire de réduire le bruit aérien à 43 dB par rapport à l'autre côté de la porte où il est produit, tels que, les zones de loisirs, salles de machines, salles de réunion, pièces d'isolement, studios d'enregistrement, locaux adaptés aux règlementations acoustiques, etc., qui peuvent être des lieux où installer la porte acoustique.

Ce sont des portes avec huisserie à deux montants et traverse supérieure et inférieure afin d'assurer une isolation optimale.

Elles sont fournies en tôle galvanisée sans finition, de sorte que le client puisse y ajouter la finition souhaitée.

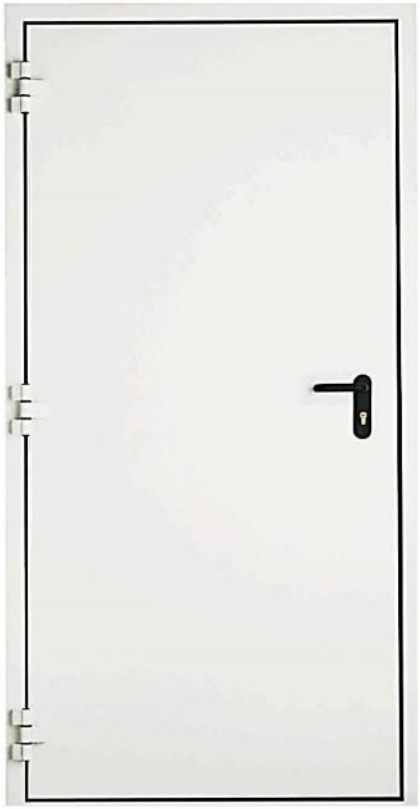

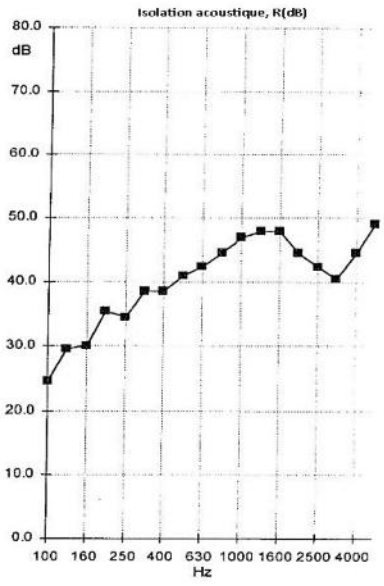

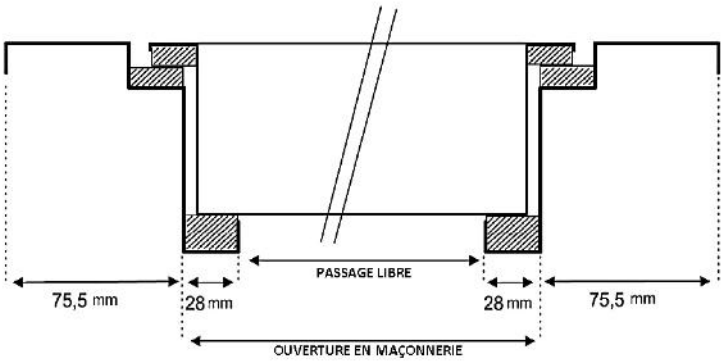

Tolérance dimensions +/- 3 mm

6.- PORTES ACOUSTIQUES.

6.2.- TYPES D'INSTALLATIONS.

Nous fabriquons des portes acoustiques dans une même configuration d'huisserie en Z et donc, une seule installation s'applique sans variété de types d'huisseries.

6.3.- INSTRUCTIONS DE MONTAGE ET DE MAINTENANCE.

En raison de la simplicité de ce produit, nous croyons qu'il n'est pas nécessaire de donner d'instructions spécifiques de montage et de maintenance. Elles sont fixées sur la maçonnerie au moyen de pattes, comme toutes nos portes.

Voir paragr. 1-3 Pag. 6 et paragraphe 2-3 Pag. 28

6.- PORTES ACOUSTIQUES.

6.4.- DIMENSIONS PORTES.

Dimensions	Huisserie	Finition Vantail	Finition Huisserie
Standard	MS	Galvanisée	Galvanisée

Dimensions de Porte. Tenir compte du jeu entre les dimensions B x E de la porte et celles de l'ouverture réelle de la cloison selon l'installation prévue.

	Recouvrement	Passage libre	Maçonnerie	Vantaux	L'ouverture	dB
Code	Total (mm)	A x D (m.m)	B x E (m.m)		Droite /Gauche	Atténuation
49000	951 x 2175	744 x 2065	800 x 2100	1	D	43
49001	951 x 2175	744 x 2065	800 x 2100	1	G	43
50000	1001 x 2175	794 x 2065	850 x 2100	1	D	43
50001	1001 x 2175	794 x 2065	850 x 2100	1	G	43
50100	1051 x 2175	844 x 2065	900 x 2100	1	D	43
50101	1051 x 2175	844 x 2065	900 x 2100	1	G	43
50200	1151 x 2175	944 x 2065	1000 x 2100	1	D	43
50201	1151 x 2175	944 x 2065	1000 x 2100	1	G	43
50300	1351 x 2175	1144 x 2065	1200 x 2100	2	D	43
50301	1351 x 2175	1144 x 2065	1200 x 2100	2	G	43
54000	1451 x 2175	1244 x 2065	1300 x 2100	2	D	43
50401	1451 x 2175	1244 x 2065	1300 x 2100	2	G	43
50500	1551 x 2175	1344 x 2065	1400 x 2100	2	D	43
50501	1551 x 2175	1344 x 2065	1400 x 2100	2	G	43
50600	1651 x 2175	1444 x 2065	1500 x 2100	2	D	43
50601	1651 x 2175	1444 x 2065	1500 x 2100	2	G	43
50700	1751 x 2175	1544 x 2065	1600 x 2100	2	D	43
50701	1751 x 2175	1544 x 2065	1600 x 2100	2	G	43
50800	1851 x 2175	1644 x 2065	1700 x 2100	2	D	43
50801	1851 x 2175	1644 x 2065	1700 x 2100	2	G	43
50900	1951 x 2175	1744 x 2065	1800 x 2100	2	D	43
50901	1951 x 2175	1744 x 2065	1800 x 2100	2	G	43
60000	2051 x 2175	1844 x 2065	1900 x 2100	2	D	43
60001	2051 x 2175	1844 x 2065	1900 x 2100	2	G	43

Tolérance dimensions +/- 3 mm

Ces références sont celles que nous fabriquons habituellement. Néanmoins, il est possible de réaliser des portes dans d'autres mesures, y compris à deux vantaux.

6.- PORTES ACOUSTIQUES.

6.5.- ACCESSOIRES.

	Kit Rechange		Intégré	
Accessoire	Code	Prix	Code	Supplément
Cylindre moyen 45 laiton	10912		----------	
FERMETURE À PRESSION (TYPE CHAMBRE FRIGORIFIQUE)	----------		10291	
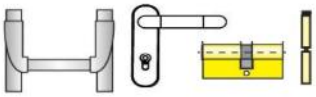	----------		10500	
	----------		10501	

6.- PORTES ACOUSTIQUES.

6.6.- RÈGLEMENTATION APPLICABLE.

Nos portes acoustiques ont été testées dans des laboratoires agréés et audités conformément à la norme de mesure de l'isolation au bruit aérien **UNE-EN ISO 140-3:1995**

PRODUIT	LABORATOIRE	Nº ESSAI	CLASSEMENT
Porte pivotante battante	LGAI - APPLUS	21.005.591	Rw 43 dB

7.- PORTES DE VISITE MÉTALLIQUES

7.1.- FICHE TECHNIQUE DU PRODUIT.

Les portes de visite des canalisations sont fabriquées en tôle galvanisée de 1.2 - 1.5 mm préparées pour être fixées directement sur la maçonnerie, comprenant une large gamme d'applications telles de portes de visite d'eau, électricité, ascenseurs, niches de compteurs d'approvisionnement, etc. avec cadenas ou avec serrures dotées de clés homologuées par les compagnies.

Nous disposons aussi de l'option de portes de visite préparées pour y incorporer du matériel de finition de la propre façade comme la brique apparente, obtenant ainsi un parement uniforme.

Stock permanent à l'usine pour les dimensions standard. Pour d'autres dimensions, consulter l'usine.

Ascenseur A1

Électricité E1

Eau B1

Eau B2

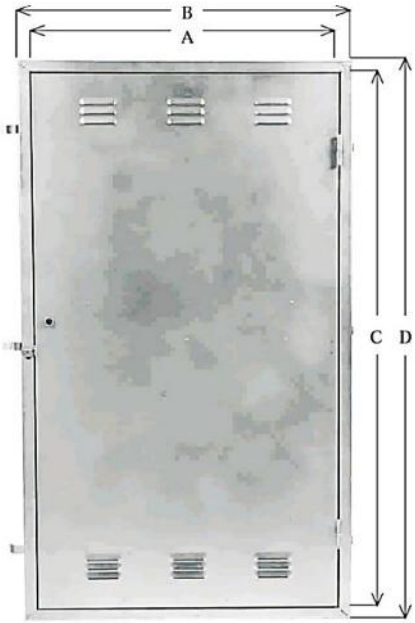

Électricité E2

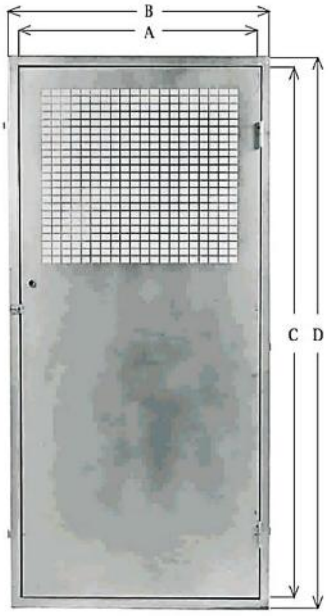

Électricité E3

Électricité E4
Brique apparente

7.- PORTES DE VISITE MÉTALLIQUES

7.2.- TYPES D'INSTALLATIONS.

Nous fabriquons les portes de visite sous une même configuration selon les modèles indiqués et donc, une seule installation s'applique sans variété de types d'huisseries.

7.3.- INSTRUCTIONS DE MONTAGE ET DE MAINTENANCE.

En raison de la simplicité de ce produit, nous croyons qu'il n'est pas nécessaire de donner d'instructions spécifiques de montage et de maintenance. Elles sont fixées sur la maçonnerie au des briques apparentes (Électricité E4), le matériau de finition de la façade est posé sur le panneau frontal.

7.- PORTES DE VISITE MÉTALLIQUES

7.4.- DIMENSIONS PORTES DE VISITE.

Dimensions	Huisserie	Finition Vantail	Finition Huisserie
Standard	Standard	Galvanisée	Galvanisée

Dimensions de Porte. Tenir compte du jeu entre les dimensions A x C de la porte et celles de l'ouverture réelle de la cloison selon l'installation prévue.

	Totaux	Maçonnerie		
Code	B x D (m.m)	A x C (m.m)	Vantaux	Usage
1500	650 x 650	620 x 620	1	Ascenseur A1
1000	400 x 300	400 x 300	1	Eau B1 cadenas
1200	400 x 300	400 x 300	1	Eau B1 serrure
1100	400 x 300	400 x 300	1	Eau B2 cadenas
1300	400 x 300	400 x 300	1	Eau B2 serrure
1301	500 x 500	500 x 500	1	Eau B2 cadenas
1400	677 x 577	617 x 517	1	Électricité E1
1501	800 x 1100	740 x 1040	1	Électricité E2
1502	800 x 1300	740 x 1240	1	Électricité E2
1700	800 x 1500	740 x 1440	1	Électricité E2
1600	800 x 1500	740 x 1440	1	Électricité E3
1800	800 x 1700	740 x 1640	1	Électricité E3
1701	800 x 1450	800 x 1450	1	Électricité E4
1702	800 x 1250	800 x 1250	1	Électricité E4
1703	1470 x 1470	1470 x 1470	2	Électricité E4
1704	1270 x 1270	1270 x 1270	2	Électricité E4
40640	1470 x 1270	1470 x 1270	2	Électricité E4
1900	1260 x 1260	1200 x 1200	2	Électricité E2
1901	1460 x 1260	1400 x 1200	2	Électricité E2
1902	1460 x 1460	1400 x 1400	2	Électricité E2

Tolérance dimensions +/- 3 mm

7.5.- ACCESSOIRES.

Il n'existe pas d'accessoires applicables à ces produits.

7.6.- RÈGLEMENTATION APPLICABLE.

Il n'existe pas de règlementation applicable à ces produits.

8.- HUISSERIES MÉTALLIQUES - ENCADREMENTS MÉTALLIQUES

8.1.- FICHE TECHNIQUE DU PRODUIT.

8.1.1- HUISSERIE RÉGLABLE - AR 65-66

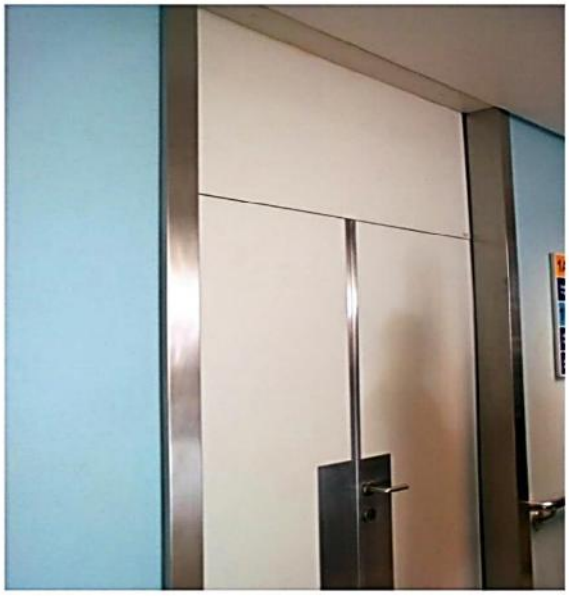

Système breveté

8.- HUISSERIES MÉTALLIQUES - ENCADREMENTS MÉTALLIQUES

8.1.- FICHE TECHNIQUE DU PRODUIT.

8.1.1- HUISSERIE RÉGLABLE - AR 65-66

Tolérance dimensions +/- 3 mm

Huisserie en acier réglable type AR 65-66

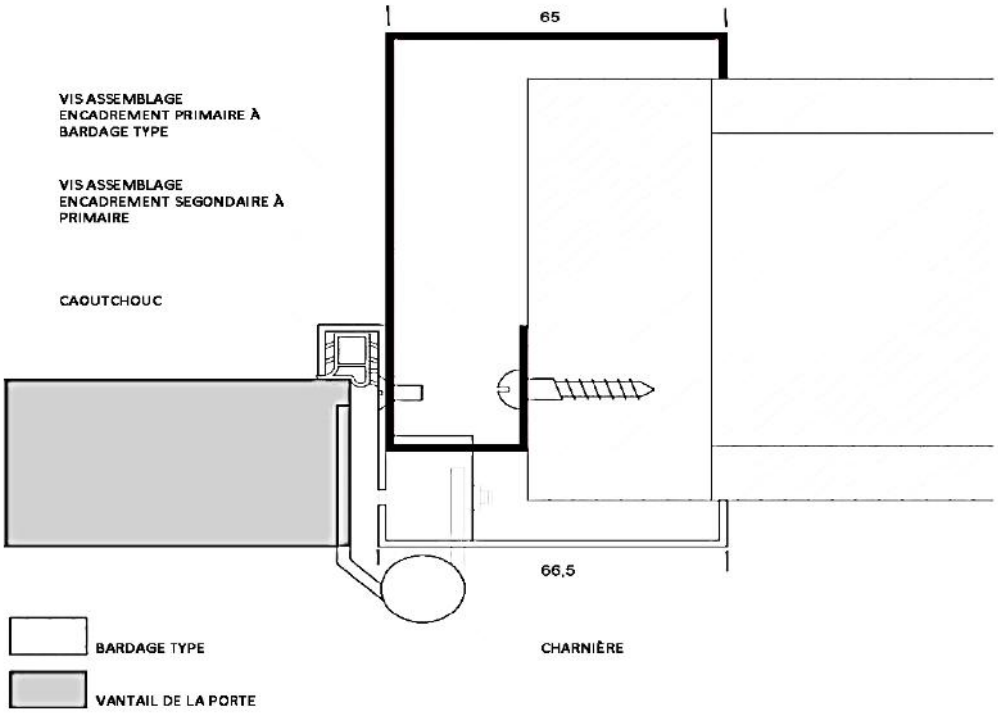

RÉGLAGE DE L'ENCADREMENT POUR COMPENSER LES IRRÉGULARITÉ DE LA MAÇONNERIE

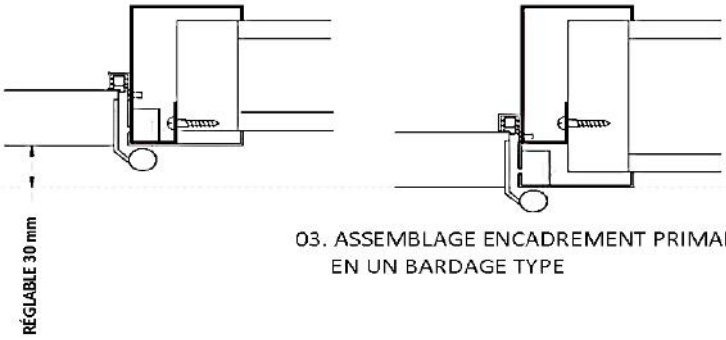

03. ASSEMBLAGE ENCADREMENT PRIMAIRE ET SEGUNDAIRE EN UN BARDAGE TYPE

Les finitions peuvent être les suivantes:

ARG 65 66	Galvanisé
ARI 65 66	Imprimé gris
ARL 65-66	Laqué RAL
ARP 65-66	Recouvert de PVC imitation bois
ARX 65-66	Acier inoxydable

8.- HUISSERIES MÉTALLIQUES - ENCADREMENTS MÉTALLIQUES
8.1.- FICHE TECHNIQUE DU PRODUIT.

8.1.1- HUISSERIE RÉGLABLE - AR 65-66

Primaire + Secondaire

Primaire

Encadrement secondaire

Primaire + Secondaire

8.- HUISSERIES MÉTALLIQUES - ENCADREMENTS MÉTALLIQUES

8.1.- FICHE TECHNIQUE DU PRODUIT.

8.1.1- HUISSERIE RÉGLABLE - AR 65-66

Images simulées de finitions.

ARG 65-66

ARI 65-66

ARL 65-66

ARP 65-66

ARX 65-66

Ce type d'Huisseries métalliques est utilisé pour poser un vantail en bois ou menuiserie de bois technique avec des finitions très techniques comme l'HPL, mélaminés, etc. résistantes à l'usage dans des bâtiments avec de très nombreuses personnes et du passage entre les départements, qu'il s'agissent d'hôpitaux, collèges, universités, aéroports, stations ferroviaires, centres commerciaux,etc. dans lesquels une Huisseries métalliques comme celle-ci permet une installation facile et une grande résistance aux impacts et durabilité d'usage.

8.- HUISSERIES MÉTALLIQUES - ENCADREMENTS MÉTALLIQUES

8.1.- FICHE TECHNIQUE DU PRODUIT.

8.2.- TYPES D'INSTALLATIONS.

Nous fabriquons des huisseries métalliques sous une même configuration selon les modèles indiqués et donc, une seule installation s'applique sans variété de types d'huisseries, avec les réglages nécessaires et spécifications indiqués sur la fiche technique.

Elle peut être installée aussi bien sur des cloisons en plaques de plâtre que sur un mur en maçonnerie avec un précadre en bois.

8.3.- INSTRUCTIONS DE MONTAGE ET DE MAINTENANCE.

En raison de la simplicité de ce produit, nous croyons qu'il n'est pas nécessaire de donner d'instructions spécifiques de montage et de maintenance. Tel qu'il est indiqué sur la fiche technique , l'huisserie comprend deux profilés : un primaire qui est vissé à la cloison et un secondaire qui est celui sur lequel s'accroche le vantail de la porte en bois et qui est vissé au primaire.
Sa position peut varier, permettant le réglage de l'ensemble de l'huisserie.

Les charnières en acier inoxydable sont chacune réglables en profondeur.

8.- HUISSERIES MÉTALLIQUES - ENCADREMENTS MÉTALLIQUES
8.4.- DIMENSIONS HUISSERIES. ENCADREMENTS MÉTALLIQUES
8.4.1- DIMENSIONS HUISSERIES RÉGLABLES - AR 65-66

Épaisseur vantail en bois en mm. Jusqu'à :

Tolérance dimensions +/- 3 mm

ARI 65-66	Épaisseur de cloison				
mm	70 - 100	101 - 131	132 - 162	163 - 193	194 - 224
Dimensions vantail <=	Prix nets encadrements galvanisés prépeints gris - ARI				
1050 x 2110	Sur Mesure				
2100 x 2110 (2V)					
1050 x 2200					
2100 x 2200 (2V)					
1050 x 2400					
2100 x 2400 (2V)					
1050 x 2700					
2100 x 2700 (2V)					
1050 x 2900					
2100 x 2900 (2V)					

Tolérance dimensions +/- 3 mm

ARG 65-66	Épaisseur de cloison				
mm	70 - 100	101 - 131	132 - 162	163 - 193	194 - 224
Dimensions vantail <=	Prix nets encadrements galvanisés - ARG				
1050 x 2110	Sur Mesure				
2100 x 2110 (2V)					
1050 x 2200					
2100 x 2200 (2V)					
1050 x 2400					
2100 x 2400 (2V)					
1050 x 2700					
2100 x 2700 (2V)					
1050 x 2900					
2100 x 2900 (2V)					

Tolérance dimensions +/- 3 mm

ARL 65-66	Épaisseur de cloison				
mm	70 - 100	101 - 131	132 - 162	163 - 193	194 - 224
Dimensions vantail <=	Prix nets encadrements galvanisés laqués RAL std - ARL				
1050 x 2110	Sur Mesure				
2100 x 2110 (2V)					
1050 x 2200					
2100 x 2200 (2V)					
1050 x 2400					
2100 x 2400 (2V)					
1050 x 2700					
2100 x 2700 (2V)					
1050 x 2900					
2100 x 2900 (2V)					

8.- HUISSERIES MÉTALLIQUES - ENCADREMENTS MÉTALLIQUES
8.4.- DIMENSIONS HUISSERIES. ENCADREMENTS MÉTALLIQUES
8.4.1- DIMNSIONS HUISSERIES RÉGLABLES - AR 65-66

Tolérance dimensions +/- 3 mm

ARP 65-66	Épaisseur de cloison				
mm	70 - 100	101 - 131	132 - 162	163 - 193	194 - 224
Dimensions vantail <=	Prix nets encadrements galvanisés laqués RAL std - ARP				
1050 x 2110	Sur Mesure				
2100 x 2110 (2V)					
1050 x 2200					
2100 x 2200 (2V)					
1050 x 2400					
2100 x 2400 (2V)					
1050 x 2700					
2100 x 2700 (2V)					
1050 x 2900					
2100 x 2900 (2V)					

Chêne, hêtre, noyer, wengé, merisier Selon disponibilité en stock.

8.- HUISSERIES MÉTALLIQUES - ENCADREMENTS MÉTALLIQUES

8.5.- ACCESSOIRES HUISSERIES

En principe, aucun accessoire n'est nécessaire pour ce type de produit. Lorsqu'il sera nécessaire de les incorporer, nous mettrons à jour ce point.

8.6.- RÈGLEMENTATION APPLICABLE.

Jusqu'à ce jour, il n'y a pas de références de l'existence d'une norme spécifique pour les encadrements métalliques pour vantaux en bois.

9.- PORTES ENTREPÔTS SELFSTORAGE.

9.1.- FICHE TECHNIQUE DE PRODUITS.

La fabrication de ce type de portes nait du besoin d'adapter une porte économique aux ouvertures des compartiments de cloison qui sont utilisées dans ce type de centre, où l'espace, le confort et le service sont ses principaux atouts.

Sur cette ligne, nous avons développé un produit qui répond parfaitement à ces exigences. Notre porte **SELFSTORAGE** peut modifier sa conception originale pour s'adapter encore plus aux besoins de chaque client.

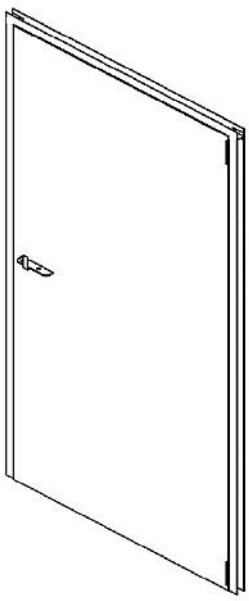

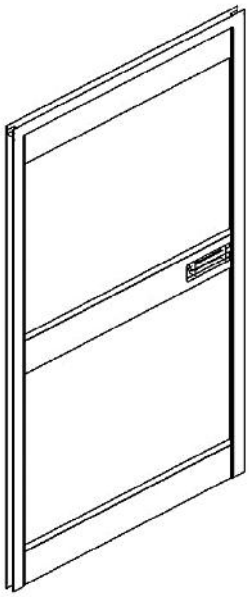

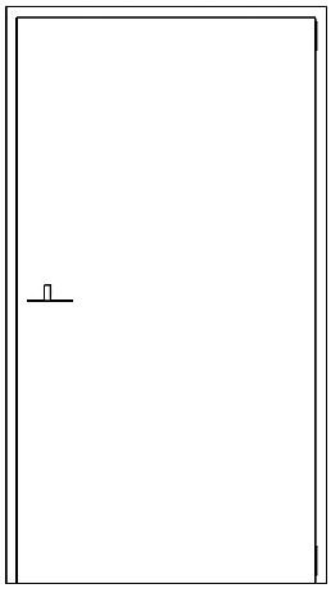

9.- PORTES ENTREPÔTS SELFSTORAGE.

9.2.- TYPES D'INSTALLATIONS.

Nous pouvons fabriquer ce type de produit en fonction des besoins du client et en l'adaptant à tout type d'installation qu'il nous demande.

En général, se sont des portes **pivotantes et battantes** ou des portes **coulissantes** pour les cas ou il serait nécessaire d'optimiser l'espace.

9.3.- INSTRUCTIONS DE MONTAGE ET DE MAINTENANCE.

Nous incluons les instructions de montage et de maintenance en fonction de chaque type d'installation.

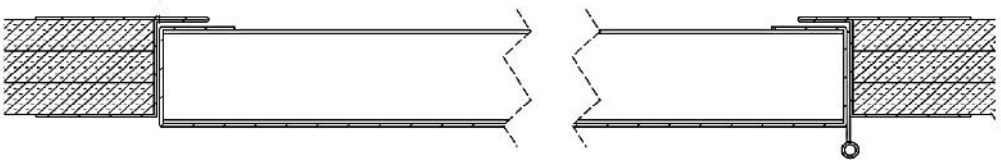

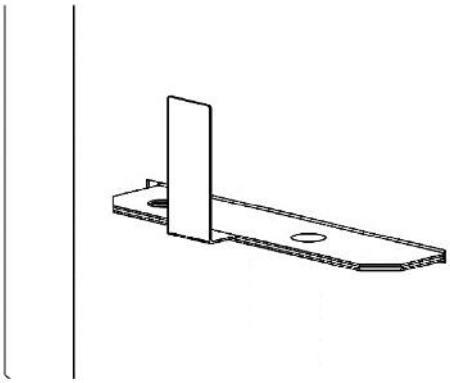

9.- PORTES ENTREPÔTS SELFSTORAGE.

9.4.- DIMENSIONS PORTE.

9.5.- ACCESSOIRES.

Étant donné la diversité des dimensions et types d'installations, les prix seront donnés sur demande d'étude et de projet.

9.6.- RÈGLEMENTATION APPLICABLE.

Il n'existe aucune règlementation applicable au produit pour l'usage pour lequel il est destiné.

10.- VITRAGE COUPE-FEU

10.1.- FICHE TECHNIQUE DU PRODUIT

NOUVEAU

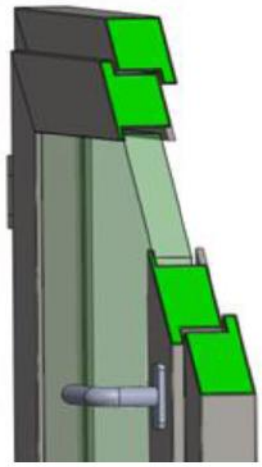

Les vitrages coupe-feu sont homologués dans son ensemble, profils + verre, pour répondre aux plus hautes garanties de qualité.

Il existe des différentes combinaisons de portes battantes en 1 ou 2 feuilles avec impostes latéraux ou en haut pour répondre aux besoins de chaque projet.

Tout espace peut être protégé par un système de verre coupe- feu certifié, l'élégance et le bon goût ne sont pas incompatibles avec la sécurité. Il y a des différentes finitions pour le système, à partir d'un matériau de base en acier d'haute résistance et durabilité:

Acier laqué RAL
Acier Inox

Ces systèmes assurent également les performances contre le feu en cas d'incendie, donnent le sentiment de luminosité, la transparence, l'habitabilité et l'élégance de tout système d'enceinte classique en verre.

Porte coupe-feu pour l'intérieur, généralement utilisé dans des endroits avec des besoins tels que la performance contre les incendies, les hôpitaux, les écoles, les universités .... Il peut être utilisé dans d'autres installations pour les besoins spéciaux.

La classification de la résistance au feu est EI_2 60, EI_2 90, EI_2 120 minutes.

Porte coupe-feu pour l'intérieur, généralement utilisé dans des endroits avec des besoins tels que la performance contre les incendies, les hôpitaux, les écoles, les universités .... Il peut être utilisé dans d'autres installations pour les besoins spéciaux.

10.- VITRAGE COUPE-FEU.

NOUVEAU

10.2.- TYPES D'INSTALLATIONS.

En général il s'agit de portes ou fenêtres **pivotantes et pliables,** en plus **d'impostes**. L'installation peut être faite sur n'importe quelle type de cloison.

REF: IMPOSTE
VITRÉE EI 60

INSTALLATION
1- VISSAGE
2- GRIFFES D'ANCRAGE

FINITIONS:
1- LAQUÉ SELON CARTE RAL
2- ACIER INOX

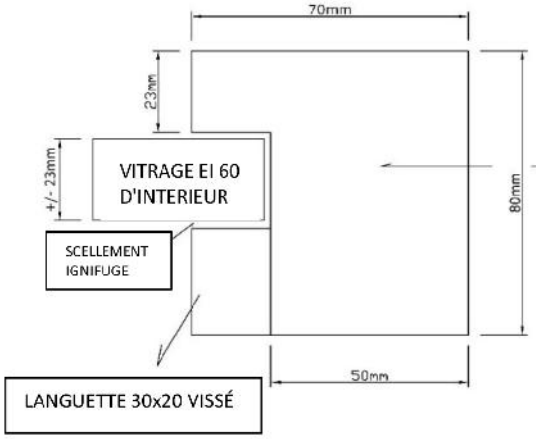

PROFILE MÉTALLIQUE REMPLISSAGE INTÉRIEUR DE MATERIAL ISOLANT POIDS APROX. DE L'ENSEMBLE +/- 70 Kg/<m2

REF: IMPOSTE
VITRÉE EI 90

INSTALLATION
1- VISSAGE
2- GRIFFES D'ANCRAGE

FINITIONS:
1- LAQUÉ SELON CARTE RAL
2- ACIER INOX

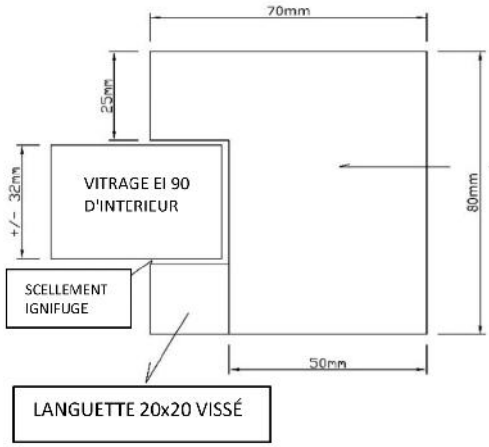

PROFILE MÉTALLIQUE REMPLISSAGE INTÉRIEUR DE MATERIAL ISOLANT POIDS APROX. DE L'ENSEMBLE +/- 95 Kg/<m2

10.- VITRAGE COUPE-FEU

REF: IMPOSTE
VITRÉE EI 120

INSTALLATION
1- VISSAGE
2- GRIFFES D'ANCRAGE

FINITIONS:
1- LAQUÉ SELON CARTE RAL
2- ACIER INOX

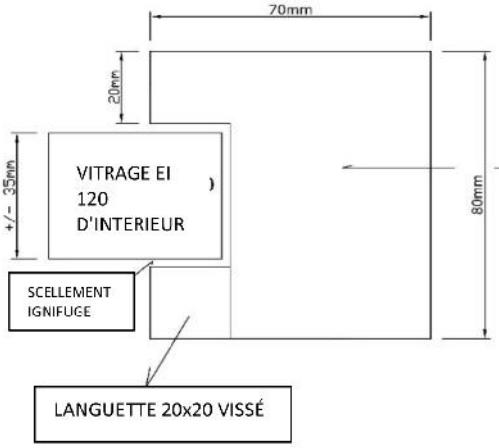

PROFILE MÉTALLIQUE REMPLISSAGE INTÉRIEUR DE MATERIAL ISOLANT POIDS APROX. DE L'ENSEMBLE +/- 135 Kg/<m2

REF: VANTAIL
VITRÉ EI 60

INSTALLATION
1- VISSAGE
2- GRIFFES D'ANCRAGE

FINITIONS:
1- LAQUÉ SELON CARTE RAL
2- ACIER INOX 304

PROFILE MÉTALLIQUE REMPLISSAGE INTÉRIEUR DE MATERIAL ISOLANT POIDS APROX. DE L'ENSEMBLE +/- 80 Kg/<m2

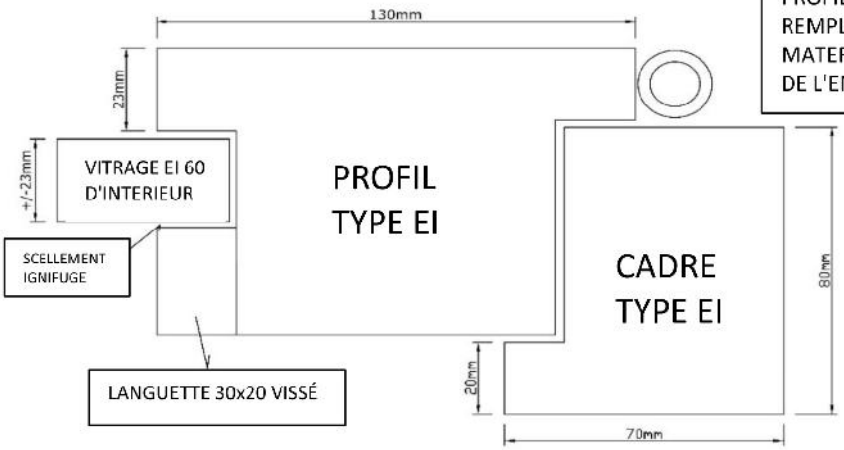

10.- VITRAGE COUPE-FEU

REF: VANTAIL
VITRÉ EI 90

INSTALLATION
1- VISSAGE
2- GRIFFES D'ANCRAGE

FINITIONS:
1- LAQUÉ SELON CARTE RAL
2- ACIER INOX 304

PROFILE MÉTALLIQUE REMPLISSAGE INTÉRIEUR DE MATERIAL ISOLANT POIDS APROX. DE L'ENSEMBLE +/- 105 Kg/<m2

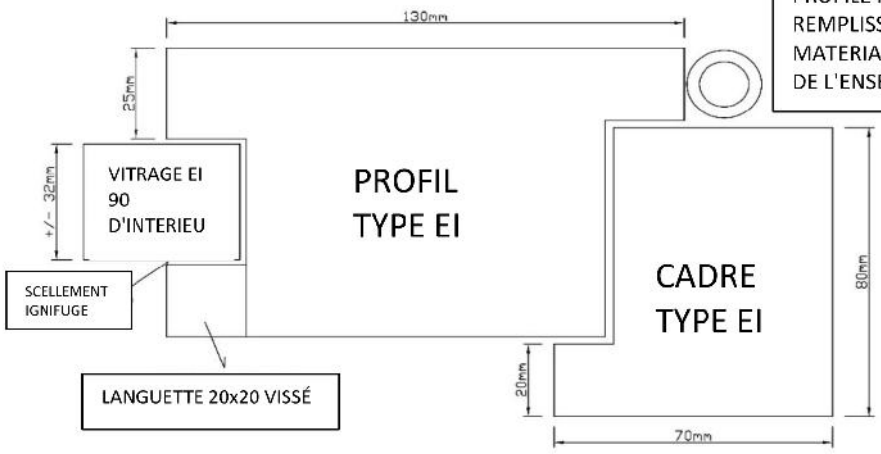

REF: VANTAIL
VITRÉ EI 120

INSTALLATION
1- VISSAGE
2- GRIFFES D'ANCRAGE

FINITIONS:
1- LAQUÉ SELON CARTE RAL
2- ACIER INOX 304

PROFILE MÉTALLIQUE REMPLISSAGE INTÉRIEUR DE MATERIAL ISOLANT POIDS APROX. DE L'ENSEMBLE +/- 140 Kg/<m2

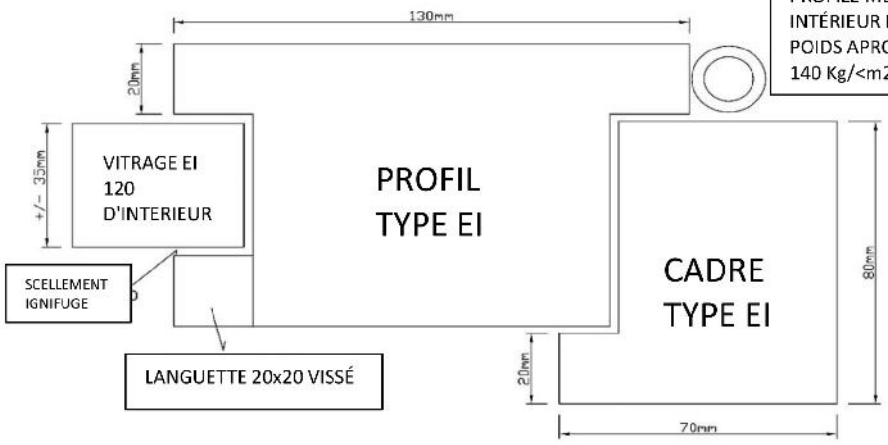

10.- VITRAGE COUPE-FEU

10.3.- INSTRUCTIONS DE MONTAGE Y MAINTENANCE.

Dans chaque cas, nous joindrons les instructions de montage et d'entretien selon le type d'installation déterminé.

10.4.- DIMENSONS PORTE

Consultez dans chaque cas.

10.5.- ACCESSOIRES

Consultez dans chaque cas.

10.6.- RÉGLEMENTATION APPLICABLE.

Essai de résistance au feu selon la norme EN-1634-1, "Résistance au feu et contrôle de la fumée des portes et les éléments de la fermeture des trous, les fenêtres praticables et les garnitures pour le bâtiment - Partie 1: Essais de résistance au feu des portes, éléments de l'enceinte des ouvertures et fenêtres praticables (Norme de classification EN 13501). "

11.- RIDEAU COUPE-FEU

11.1.- FICHE TECHNIQUE DU PRODUIT

NOUVEAU

Capacité de l'enceinte d'assurer l'intégrité et ne pas dépasser une température maximale dans le coté exposé au feu, pour assurer l'évacuation des personnes et la non propagation du feu à aucune autre zones latérales. Il y a des résistances jusqu'à 180 EI.

La norme d'essai EN 1634-1, est utilisé pour évaluer la résistance au feu des ouvertures des enceintes entre les secteurs d'incendie.

Les rideaux coupe-feu sont utilisés: centres logistiques et les entrepôts, les installations industrielles, l'industrie nucléaire et pétrolière, l'industrie de transformation alimentaire, les constructions commerciales et architecturales, des théâtres, des centres sportifs, ...

Dans le cas d'un élément séparateur (horizontal ou vertical) pour lequel il existe de la sécurité de non proximité du côté non exposé en cas d'incendie, ni de personnes, ni des éléments combustibles, la condition EI t requis par le DB SI du CTE peut être considéré comme couvert par un EW de classification t l'élément en question.

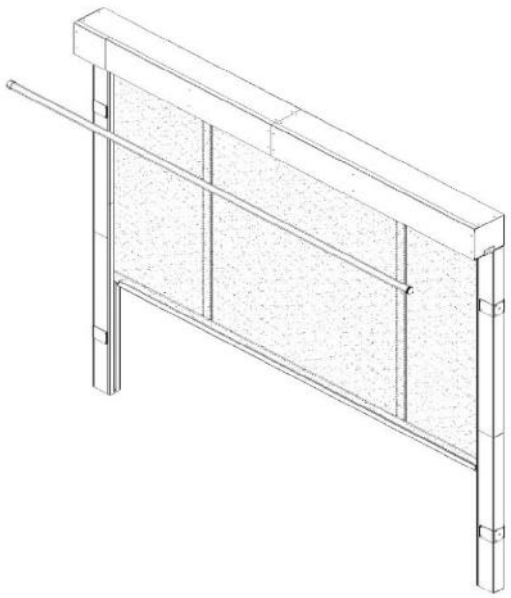

11.- RIDEAUX COUPE FEU

11.2.- TYPES D'INSTALLATIONS

Rideau coupe feu pour intérieur et extérieur, généralement utilisé dans des endroits avec des exigences de performance contre les incendies, les maisons, les entreprises, les magasins, ... peut être utilisé dans d'autres installations pour des besoins spéciaux.

11.3.- INSTRUCTIONS DE MONTAGE ET DE MAINTENANCE.

Lo: Largeur libre du système
Lf: Largeur total du système
Ho: Hauteur libre du système
Hf: Hauteur total du système

NFC: Numéro de fixations du caisson
NFG: Numéro de fixations de la guide
NR: Numéro de pulvérisateurs

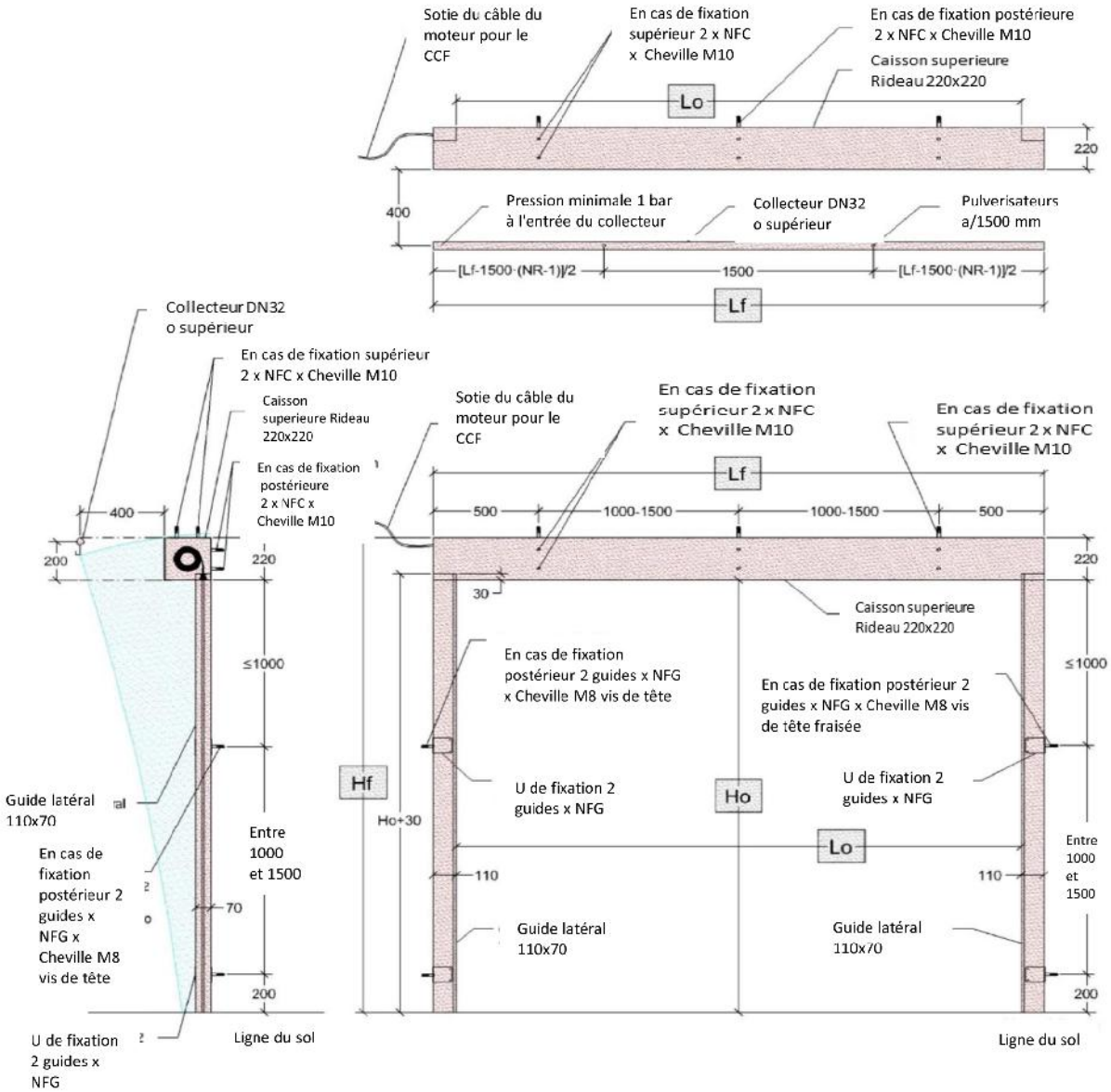

11.- RIDEAUX COUPE FEU

11.3.- INSTRUCTIONS DE MONTAGE ET DE MAINTENANCE.

Après l'installation et le réglage du système de rideau coupe-feu, il est essentiel de vérifier les aspects suivants.

11.3.1 Vérification mécanique

- Assurez-vous qu'aucun élément ou outil ne risque d'endommager le tissu.
- Vérifiez que toutes les feuilles sont correctement fixées.
- Vérifiez que la lance est dans sa position pour guider le rideau.
- Vérifiez le bon chemin du rideau.

11.3.2 Vérification électrique

- Assurez-vous que tous les câbles sont dans le connecteur correspondant.
- Vérifiez que les câbles ne sont pas détachés de leurs connecteurs.

3.3 Mise en service.

- Pour le démarrage du système de rideau coupe-feu, le personnel à gérer devrait être formé et informé des aspects pertinents en matière de sécurité.

Voir le manuel de connexion des moteurs pour rideaux coupe-feu.

11.4.- DIMENSIONS PORTE.

Consultez dans chaque cas.

11.5.- ACCESOIRES.

Consultez dans chaque cas.

11.6.- RÉGLEMETNTATION APPLICABLE.

Essai de résistance au feu selon la norme EN-1634-1, "Résistance au feu et contrôle de la fumée des portes et les éléments de la fermeture des trous, les fenêtres praticables et les garnitures pour le bâtiment - Partie 1: Essais de résistance au feu des portes, éléments de l'enceinte des ouvertures et fenêtres praticables (Norme de classification EN 13501). "

Sans irrigation	Avec irrigation	Sans irrigation
E 30	EI 30	EW 30
E 60	EI 60	EW 60
E 90	EI 90	EW 90
E 120	EI 120	EW 120
	EI 180	

12.- PORTES VILLAGE.

NOUVEAU

12.1.- FICHE TECHNIQUE DU PRODUIT.

Les portes Village sont nées de la nécessité de combler une lacune existant comme une porte métallique économique dans divers endroits en fonction des besoins de l'utilisateur, avec une décoration basée sur estampées, sous une forme simple et présente.
Il est important souligner, une bonne performance d'isolation thermique de la porte avec un valeur **U = 1 W / m2K** , ce qui permet des économies d'énergie qui contribue à améliorer l'enveloppe énergétique des bâtiments.
La feuille est formée par deux plaques métalliques assemblées, avec de la mousse de polyuréthane à haute densité à l'intérieur. Le profilé de cadre est conçu pour être installé sur toute l'épaisseur de paroi par des griffes ou des vis.
Il est important de spécifier le cadre et le châssis sont fabriqués sans point de soudure, évitant ainsi tout point possible à la corrosion. Peut être fabriqué en un vantail ou deux vantaux. Les finitions peuvent être en pre-laqué blanc RAL 9002 et revêtement en pvc imitation bois de teka et chêne. Autres finitions en fonction de la quantité.
La poignée est faite d'aluminium anodisé en plusieurs finitions et peut également être en matière plastique dans plusieurs couleurs. La serrure est à simple point avec glissement et composée de 3 boulons en acier. Il y a 3 charnières.

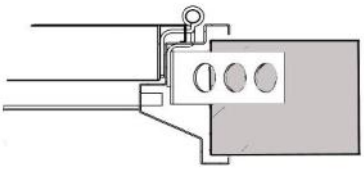

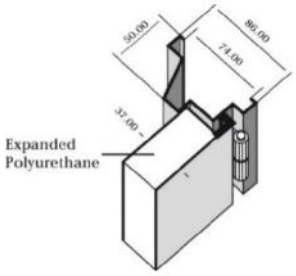

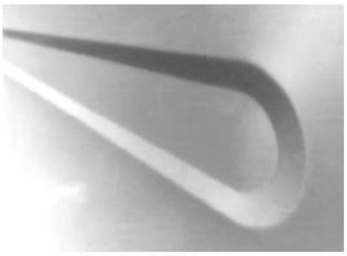

Ral 9002

Teka

Chêne

Mesures maçonnerie

Largeur mm	**800**	Hauteur mm	**2150**
	900		
	1000		

12.- PORTES VILLAGE.

12.2.- TYPES D'INSTALLATIONS.

L'installation de ce modèle est au moyen de griffes avec matérial de remplissage pour toute épaisseur de cloison. Dans l'image il est montré pour une cloison de 7 cm qui est placée juste à l'intérieur du profil du cadre, mais, comme nous l'avons dit, il peut être placé dans n'importe épaisseur de closion même dans les cadres de tunnel ou de couloir.

12.3.- INSTRUCTIONS DE MONTAGE ET DE MAINTENANCE.

L'installation de la porte est simple. Par ailleurs, notre porte a l'avantage d'être préparée pour être installée sur une cloison de 7 cm d'épaisseur. Vous devez savoir que les profilés de la porte ne vont pas au niveau du sol achevé, mais qu'ils se situent en dessous du sol achevé. Il ne faut jamais ouvrir la porte avant que le ciment n'ait complètement pris.

1. Nous préparons la cloison pour y installer les pattes et les profilés.

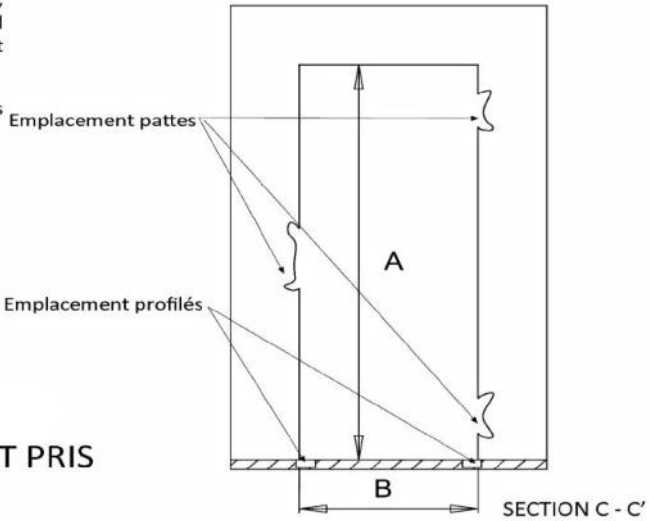

NE PAS OUVRIR LA PORTE
AVANT QUE LE CIMENT N'AIT PRIS

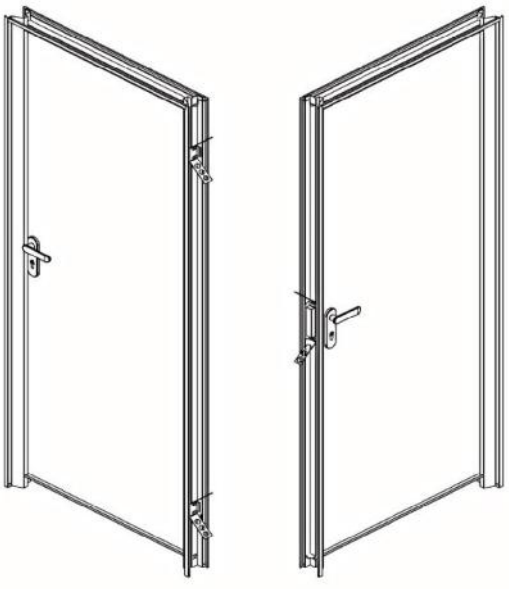

Brique 70 mm + enduits

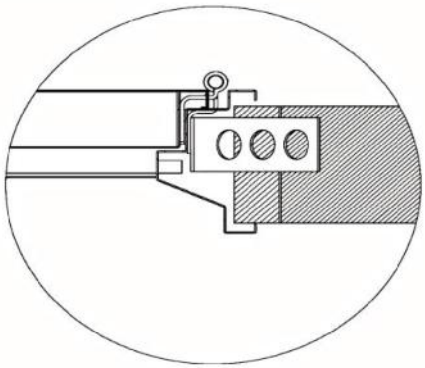

Nous adaptons notre huisserie à diverses solutions telles des portes pour **maisons préfabriquées** pour lesquelles il est nécessaire de fournir une solution pratique et à bon prix.

12.- PORTES VILLAGE.

12.3.- INSTRUCTIONS DE MONTAGE ET DE MAINTENANCE.

2. Il s'agit du point le plus important pour la pose de la porte. Installer la porte d'aplomb. Si la porte est mal posée, cela affectera son fonctionnement. Figure 1.

Par la partie inférieure de la porte. La traverse inférieure doit être à ras du sol achevé, pour qu'il ne reste pas beaucoup d'espace ouvert en dessous du vantail. Les profilés latéraux seront installés en dessous du niveau du sol achevé. Aucun espace ne sera laissé entre le support inférieur et le sol terminé. Figure 2.

Fig. 1

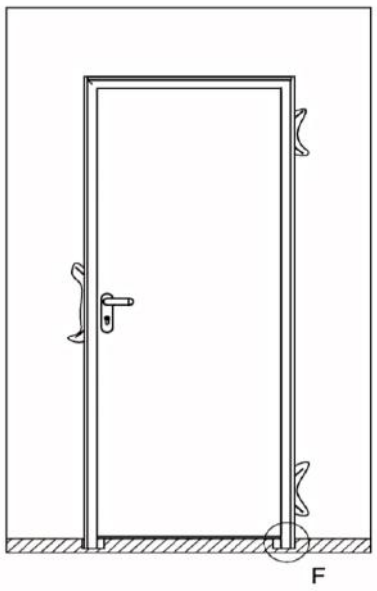

DÉTAIL FIG. F

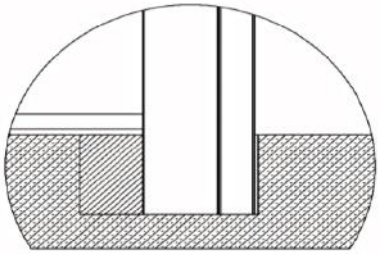

Fig. 2

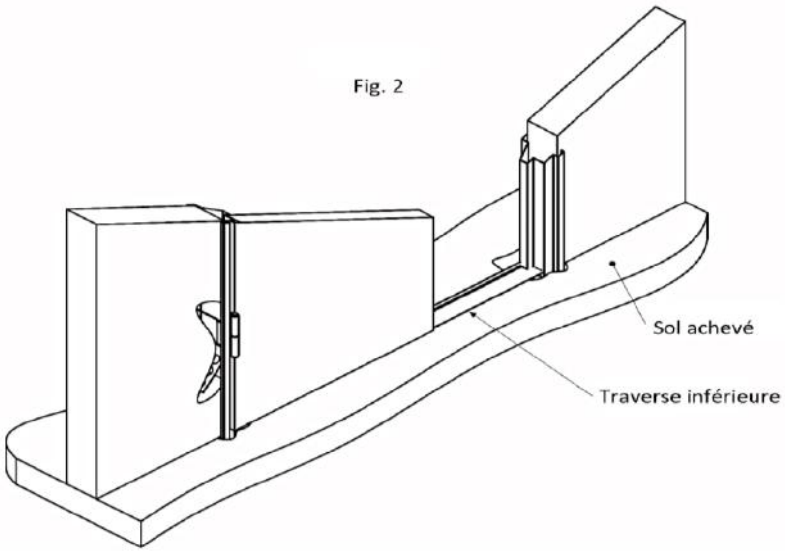

12.- PORTES VILLAGE.

12.3.- INSTRUCTIONS DE MONTAGE ET DE MAINTENANCE.

Enlever le séparateur en plastique de la porte, Détail G. Il a pour fonction d'éviter que la porte ne se décolle lors du transport.

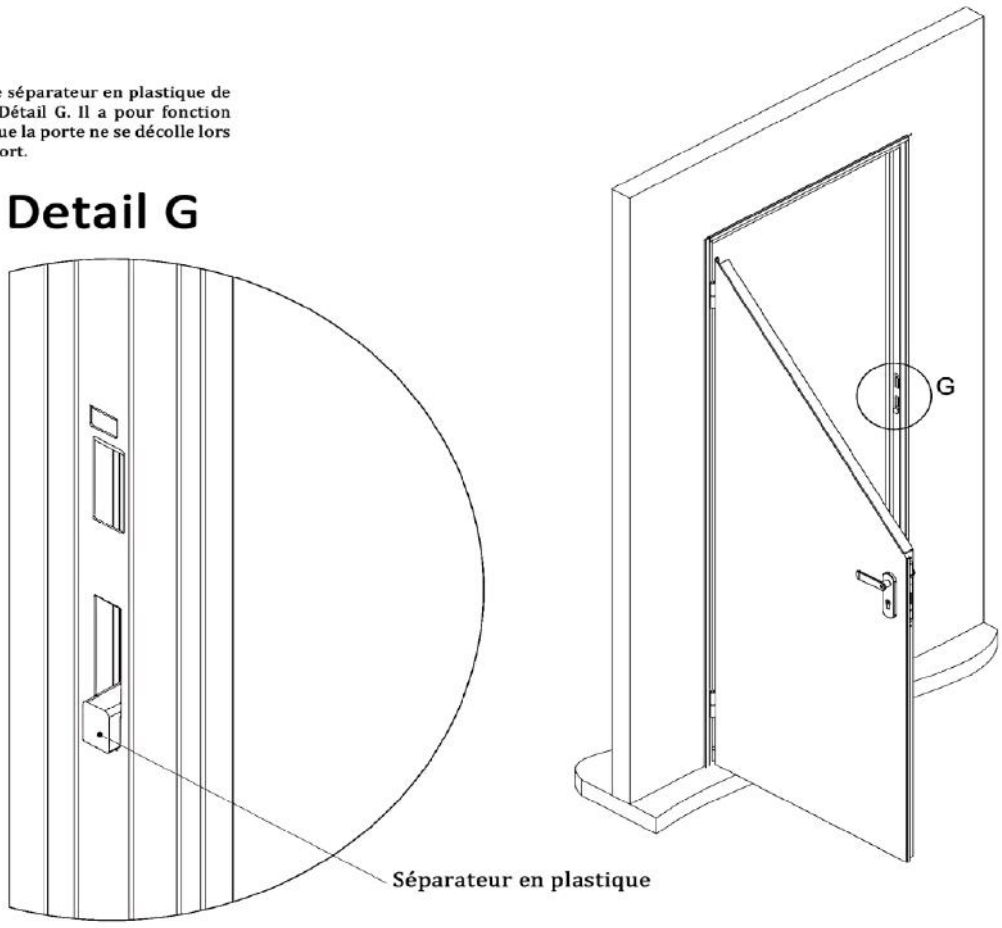

OPÉRATIONS DE MAINTENANCE DES REVÊTEMENTS EN PVC.

Règles générales

- Le nettoyage doit être réalisé exclusivement à l'eau et au savon neutre.
- Il est recommandé de le faire avec un torchon doux, en nettoyant doucement et en séchant parfaitement la surface lavée.
- Éviter d'utiliser des produits contenant des produits abrasifs.

Nettoyage des petites tâches

- Les tâches superficielles peuvent être éliminées en utilisant de l'essence de térébenthine ou de l'alcool dénaturé.
- Les tâches causées par l'absorption de substances (telles que du vernis à ongles, du rouge à lèvres, du cirage, de l'encre, du goudron) sur le film PVC ne peuvent pas être éliminées.
  NOTE : éviter l'utilisation de solvants comme l'acétone, toluène, acétate d'éthyle, trichloréthylène, perchloréthylène. Ces substances ont un comportement agressif sur le PVC.

Stockage

- Les portes doivent être stockées dans des environnements couverts et qui ne subissent pas de brusques changements de températures, afin d'éviter le danger de formation de condensation ou de changements d'aspect. La présence d'humidité provoque la formation de taches blanches sur le support métallique (oxyde blanc) qui non seulement empêche l'adhésion de la mousse de polyuréthane, mais peut aussi provoquer l'altération des revêtements du PVC avec lequel elle est en contact.

12.- PORTES VILLAGE

12.4.- DIMENSIONS PORTES

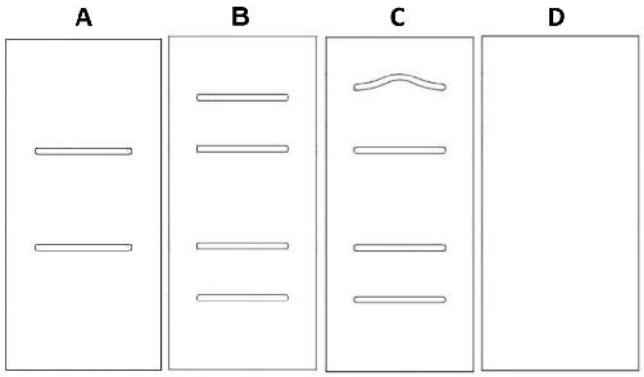

Ral 9002

FINITION	Plac. Blanc 9002	Plac. Blanc 9002	Plac. Blanc 9002	Plac. Blanc 9002
POIGNÉE	M. Plastique R7038	M. Plastique R7038	M. Plastique R7038	M. Plastique R7038
MAÇONNERIE	800 x 2150	800 x 2150	800 x 2150	800 x 2150
PASSAGE LIBRE	700 x 2105	700 x 2105	700 x 2105	700 x 2105
OUVERTURE	Droite / Gauche	Droite / Gauche	Droite / Gauche	Droite / Gauche
EMBALLAGE	Palet 13 unités	Palet 13 unités	Palet 13 unités	Palet 13 unités
Base Palet m2	0,978	0,978	0,978	0,978
Palet m3	2,459	2,459	2,459	2,459
COMMANDE MIN	4 Palets	4 Palets	4 Palets	4 Palets

FINITION	Plac. Blanc 9002	Plac. Blanc 9002	Plac. Blanc 9002	Plac. Blanc 9002
POIGNÉE	M. Plastique R7038	M. Plastique R7038	M. Plastique R7038	M. Plastique R7038
MAÇONNERIE	900 x 2150	900 x 2150	900 x 2150	900 x 2150
PASSAGE LIBRE	800 x 2105	800 x 2105	800 x 2105	800 x 2105
OUVERTURE	Droite / Gauche	Droite / Gauche	Droite / Gauche	Droite / Gauche
EMBALLAGE	Palet 13 unités	Palet 13 unités	Palet 13 unités	Palet 13 unités
Base Palet m2	1,100	1,100	1,100	1,100
Palet m3	2,766	2,766	2,766	2,766
COMMANDE MIN	4 Palets	4 Palets	4 Palets	4 Palets

FINITION	Plac. Blanc 9002	Plac. Blanc 9002	Plac. Blanc 9002	Plac. Blanc 9002
POIGNÉE	M. Plastique R7038	M. Plastique R7038	M. Plastique R7038	M. Plastique R7038
MAÇONNERIE	1000 x 2150	1000 x 2150	1000 x 2150	1000 x 2150
PASSAGE LIBRE	900 x 2105	900 x 2105	900 x 2105	900 x 2105
OUVERTURE	Droite / Gauche	Droite / Gauche	Droite / Gauche	Droite / Gauche
EMBALLAGE	Palet 13 unités	Palet 13 unités	Palet 13 unités	Palet 13 unités
Base Palet m2	1,222	1,222	1,222	1,222
Palet m3	3,073	3,073	3,073	3,073
COMMANDE MIN	4 Palets	4 Palets	4 Palets	4 Palets

Ils comprennent des poignées en plastique soit double poignée ou demi bouton avec poignée (sans montage), cylindre en laiton avec 3 clés et 3 charnières. Ne comprend pas le judas ou le joint de fermeture.
Emballé dans une palette verticale de 13 unités

12.- PORTES VILLAGE

12.4.- DIMENSIONS PORTES

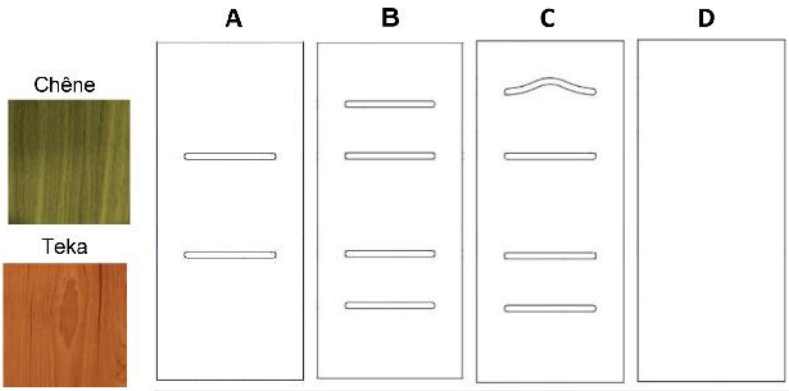

FINITION	Pvc	Pvc	Pvc	Pvc
POIGNÉE	M. Plastique R7038	M. Plastique R7038	M. Plastique R7038	M. Plastique R7038
MAÇONNERIE	800 x 2150	800 x 2150	800 x 2150	800 x 2150
PASSAGE LIBRE	700 x 2105	700 x 2105	700 x 2105	700 x 2105
OUVERTURE	Droite / Gauche	Droite / Gauche	Droite / Gauche	Droite / Gauche
EMBALLAGE	Palet 13 unités	Palet 13 unités	Palet 13 unités	Palet 13 unités
Base Palet m2	0,978	0,978	0,978	0,978
Palet m3	2,459	2,459	2,459	2,459
COMMANDE MIN	4 Palets	4 Palets	4 Palets	4 Palets

FINITION	Pvc	Pvc	Pvc	Pvc
POIGNÉE	M. Plastique R7038	M. Plastique R7038	M. Plastique R7038	M. Plastique R7038
MAÇONNERIE	900 x 2150	900 x 2150	900 x 2150	900 x 2150
PASSAGE LIBRE	800 x 2105	800 x 2105	800 x 2105	800 x 2105
OUVERTURE	Droite / Gauche	Droite / Gauche	Droite / Gauche	Droite / Gauche
EMBALLAGE	Palet 13 unités	Palet 13 unités	Palet 13 unités	Palet 13 unités
Base Palet m2	1,100	1,100	1,100	1,100
Palet m3	2,766	2,766	2,766	2,766
COMMANDE MIN	4 Palets	4 Palets	4 Palets	4 Palets

FINITION	Pvc	Pvc	Pvc	Pvc
POIGNÉE	M. Plastique R7038	M. Plastique R7038	M. Plastique R7038	M. Plastique R7038
MAÇONNERIE	1000 x 2150	1000 x 2150	1000 x 2150	1000 x 2150
PASSAGE LIBRE	900 x 2105	900 x 2105	900 x 2105	900 x 2105
OUVERTURE	Droite / Gauche	Droite / Gauche	Droite / Gauche	Droite / Gauche
EMBALLAGE	Palet 13 unités	Palet 13 unités	Palet 13 unités	Palet 13 unités
Base Palet m2	1,222	1,222	1,222	1,222
Palet m3	3,073	3,073	3,073	3,073
COMMANDE MIN	4 Palets	4 Palets	4 Palets	4 Palets

Ils comprennent des poignées en plastique soit double poignée ou demi bouton avec poignée (sans montage), cylindre en laiton avec 3 clés et 3 charnières. Ne comprend pas le judas ou le joint de fermeture.
Emballé dans une palette verticale de 13 unités

12.- PORTES VILLAGE.

12.5.- ACCESSOIRES.

Accessoire	Kit Rechange		Intégré	
	Code	Prix	Code	Supplément
Matière plastique				----------
Matière plastique 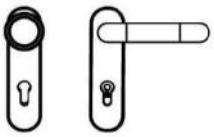				----------
Aluminium argent 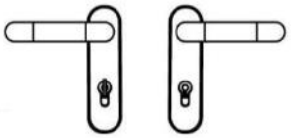				----------
Aluminium argent 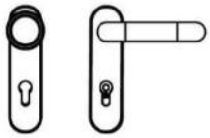				----------
Viseur grand angle				----------
Joint de fermeture				----------

12.- PORTES VILLAGE.

12.6.- RÈGLEMENTS APPLICABLES.

La mise en oeuvre et l'utilisation sont dirigés vers une porte d'entrée métallique très pas cher pour endroits où les portes de bois se détériorent facilement par l'humidité et les températures élevées.

Cette norme c'est la **EN 14351-1:2006 + A1 2010.**

Nous joignons une copie de l'étiquette d'identification du produit CE et la déclaration des avantages du produit.

CE
1292
rubio
Ctra. Masía del Juez, 61 46909 TORRENT (Valencia) España
Telf. 961 551 743 Fax.961 566 032
rubio@rubiomet.com www.rubiomet.com
13
0001-CPR2013/0019
NORMA: EN 14351-1:2006+A1:2010
PUERTA METÁLICA PEATONAL VILLAGE
PIVOTANTE / ABATIBLE
Acústica: Rw 19 dB
Térmica: Ud 1,0 W/m2.K

rubio PUERTAS METÁLICAS

DECLARACIÓN DE PRESTACIONES
Nº: **00002-CPR2013/06/19**

1. Nombre y código de identificación:

Denominación: **Puerta Village Peatonal Pivotante y Abatible**
Código: **Serie Village**

2. Nombre y dirección del fabricante:

RUBIO, CARPINTERIA METÁLICA Y CERRAJERIA, S.L.
Ctra. Masía del Juez, 61, 46909 Torrent - Valencia - España

3. Uso Previsto:

Puerta Metálica Peatonal Village

4. Sistema de evaluación y verificación de la constancia de las prestaciones:

Sistema 3 : Control de producción en fábrica

5. Organismo Notificado:

Nombre: **TECNALIA RESEARCH & INNOVATION.**
Nº: **1292**
Tarea realizada: **Realización de Ensayo de tipo y emisión de informes.**

6. Prestaciones declaradas

Características esenciales	Prestaciones	Norma Armonizada
Prestaciones acústicas	Atenuación acústica **Rw 19 (-1;-1) dB**	EN 14351-1:2006+A1:2010
Transmitancia térmica	Coef. Trans. Term. U_D = **1 W/m²K**	

* Las prestaciones del producto identificado en el punto 1 son conformes con las prestaciones declaradas en el punto 6.

* La presente declaración de prestaciones se emite bajo la única responsabilidad del fabricante indicado en el punto 2.

* Firmado por y en nombre del fabricante por:

Firma
Pascual Rubio López
Administrador

Lugar y fecha de emisión
Torrent, 19 de Junio de 2013

REGLAMENTO (UE) Nº 305 / 2011 DEL PARLAMENTO EUROPEO Y DEL CONSEJO
de 9 de marzo de 2011 por el que se establecen condiciones armonizadas para la comercialización de productos de construcción y se deroga la Directiva 89/106/CEE del Consejo